L22DC

Proponente:
INFRASTRUCTURE
ITALIA LAND 2 S.r.l.
Via del Bosco Rinnovato, 6
20057 – Assago (MI), Italia

Progetto Nuovo Data Center Campus Siziano

VALUTAZIONE IMPATTO AMBIENTALE
ai sensi del Titolo III del d.lgs. 152/2006

Schede tecniche vasche di laminazione

Documento
4553-L22-ZZ-ZZZ-TRP-ME-0051

Data
30 giugno 2026

Revisione
V.00

Job	**A.6101.250002**
Project	**MIL08B**
Client	**IIL2 STACK MIL08B**
General Contractor	**Bouygues E&S Italia S.p.a**

CIVIL - SMC 05

Revision	0
Date	18/07/2025
Code	**5**
Description	**Vasca di laminazione - moduli**
Supplier	**ACO**
Manufacturer	**ACO**
Model	**Stormbrixx HD 900**
Quantity	
Location	**Aree esterne**

Reserved to Work Supervision

Not Approved	☐
Approved	☐
Approved with Notes	☐
Resubmit	☐

The approvation does not raise the Contractor from legal and contract responsibilities

Notes

Date

Sign and stamp

Attachment:

Sample	☐
Catalogue	☐
Technical spec	X
Drawing	☐
Drawing package	☐
Certification	☐
List	☐
Other	☐

ACO S.p.A.
Società Unipersonale
Via Beviera, 41
42011 Bagnolo in Piano (RE)
T. +39 0522 95 81 11
info@aco.it www.aco.it
P. IVA / VAT IT01773601206
C.F. 01955420169
R.E.A. N. 270318
Cap. Soc. € 1.000.000,00 i.v.

BOUYGUES E&S ITALIA SPA

DATACENTER MIL08B - Siziano

BACINO DI LAMINAZIONE N. 1

Oggetto: **Datacenter MIL08B -** Sistema di laminazione delle acque meteoriche

Sistema di laminazione realizzato con moduli tipo Stormbrixx HD900

Il sistema di dispersione ACO STORMBRIXX HD900 è costituito da moduli componibili in polipropilene (PP) in un sistema interconnesso grazie al sistema di assemblaggio intelligente Snap Lock, che gli conferisce ottima rigidità strutturale.

Equipaggiato con elementi di ispezione collocabili ovunque nel sistema composto che garantiscono accessibilità e manutenzione.

La carrabilità pesante è garantita con un interramento minimo di 80-100cm (si raggiunge carrabilità SLW60 pari a 60 ton/mq)

Inattaccabile da agenti corrosivi e chimici.

Composto da elementi 1,207 m x 0,604 m x 0,460 m (modulo assemblato h. 0.92m)

- Peso: 12,5 kg/cad.
- Coefficiente di stoccaggio 0,97 (97 % di vuoti)
- resistenza alla compressione verticale: 605 kN
- Resistenza alla compressione laterale: 110 kN
- Massima profondità di installazione 602,8 cm.
- Sforzo verticale a lungo termine (50 anni): 189 kN/mq
- Sforzo verticale su breve termine: 605 kN/mq
- Coefficiente di stoccaggio 0,97 (97 % di vuoti).

Per quanto non espressamente riportato in questo preventivo valgono le condizioni generali di fornitura come da catalogo tecnico listino in vigore.

BACINO N. 1 DA 724,36 MC

La vasca ha dimensione rettangolare con i seguenti ingombri: L.43,49 x W. 9,06 x H. 1,84 m

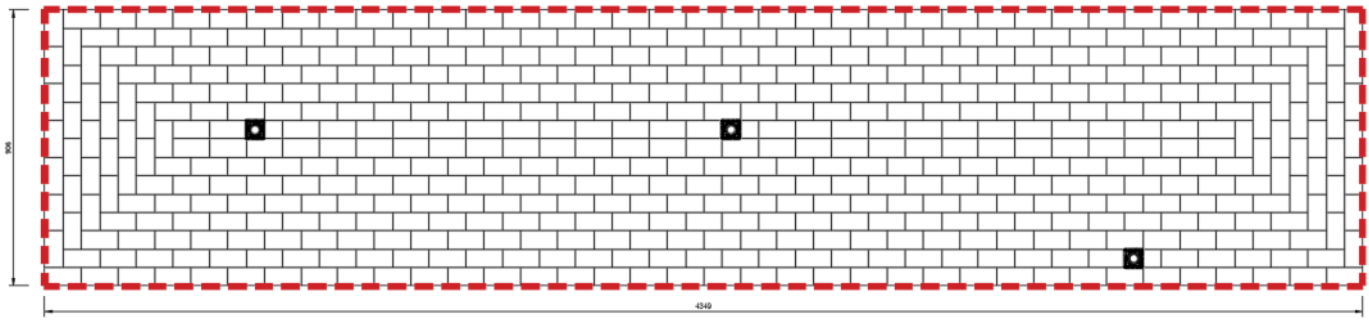

Il bacino sarà realizzato tramite la sovrapposizione di due layer di altezza 92cm ciascuno.
Sulla base dei disegni in ns. possesso, l'interramento è considerato di circa 1,5 metri

Di seguito le quantità per il bacino n°1:

Volume lordo [m3] = 724,36	Coefficiente vuoti 97 %	Volume netto [m3] = 702,63
Articolo	Descrizione	Quantità [pcs.]
314154	Elemento base	2160
314091	Pannello laterale	351
314022	Chiusini per elementi conici	1076
314093	Connettore	3116
314029	Adattatore per collegamento dei tubi DN 315	2
314075	Accesso	6
314038	Tubo d'ispezione e pulizia, senza manicotto	15
314132	Chiusino in ghisa, classe di carico D 400, luce netta 400 mm, senza aperture di ventilazione	3
+		
Prodotti ACO non commercializzabili in Italia (non oggetto di offerta)	Geotessuto	

Modalità di posa

Gli elementi alla base della vasca devono essere posati su uno strato di sabbia/ghiaia ben compattata dello spessore di 10-15 cm.
Ben compattato deve essere anche il sottofondo.
Ai lati delle vasche, anche qui materiale di risulta o di riporto, ben compattato.

Compilatore
ACO Spa
Andrea Laguzzi

Per quanto non espressamente riportato in questo preventivo valgono le condizioni generali di fornitura come da catalogo tecnico listino in vigore.

ACO S.p.A.
Società Unipersonale
Via Beviera, 41
42011 Bagnolo in Piano (RE)
T. +39 0522 95 81 11
info@aco.it www.aco.it
P. IVA / VAT IT01773601206
C.F. 01955420169
R.E.A. N. 270318
Cap. Soc. € 1.000.000,00 i.v.

BOUYGUES E&S ITALIA SPA

DATACENTER MIL08B - Siziano

BACINO DI LAMINAZIONE N. 2

Oggetto: **Datacenter MIL08B -** Sistema di laminazione delle acque meteoriche

Sistema di laminazione realizzato con moduli tipo Stormbrixx HD900

Il sistema di dispersione ACO STORMBRIXX HD900 è costituito da moduli componibili in polipropilene (PP) in un sistema interconnesso grazie al sistema di assemblaggio intelligente Snap Lock, che gli conferisce ottima rigidità strutturale.

Equipaggiato con elementi di ispezione collocabili ovunque nel sistema composto che garantiscono accessibilità e manutenzione.

La carrabilità pesante è garantita con un interramento minimo di 80-100cm (si raggiunge carrabilità SLW60 pari a 60 ton/mq)

Inattaccabile da agenti corrosivi e chimici.

Composto da elementi 1,207 m x 0,604 m x 0,460 m (modulo assemblato h. 0.92m)

- Peso: 12,5 kg/cad.
- Coefficiente di stoccaggio 0,97 (97 % di vuoti)
- resistenza alla compressione verticale: 605 kN
- Resistenza alla compressione laterale: 110 kN
- Massima profondità di installazione 602,8 cm.
- Sforzo verticale a lungo termine (50 anni): 189 kN/mq
- Sforzo verticale su breve termine: 605 kN/mq
- Coefficiente di stoccaggio 0,97 (97 % di vuoti).

Per quanto non espressamente riportato in questo preventivo valgono le condizioni generali di fornitura come da catalogo tecnico listino in vigore.

BACINO N. 2 DA 600,95 MC

La vasca non ha una misura rettangolare ma presenta una piccola risega in modo da raggiungere il volume netto di 582,92mc.

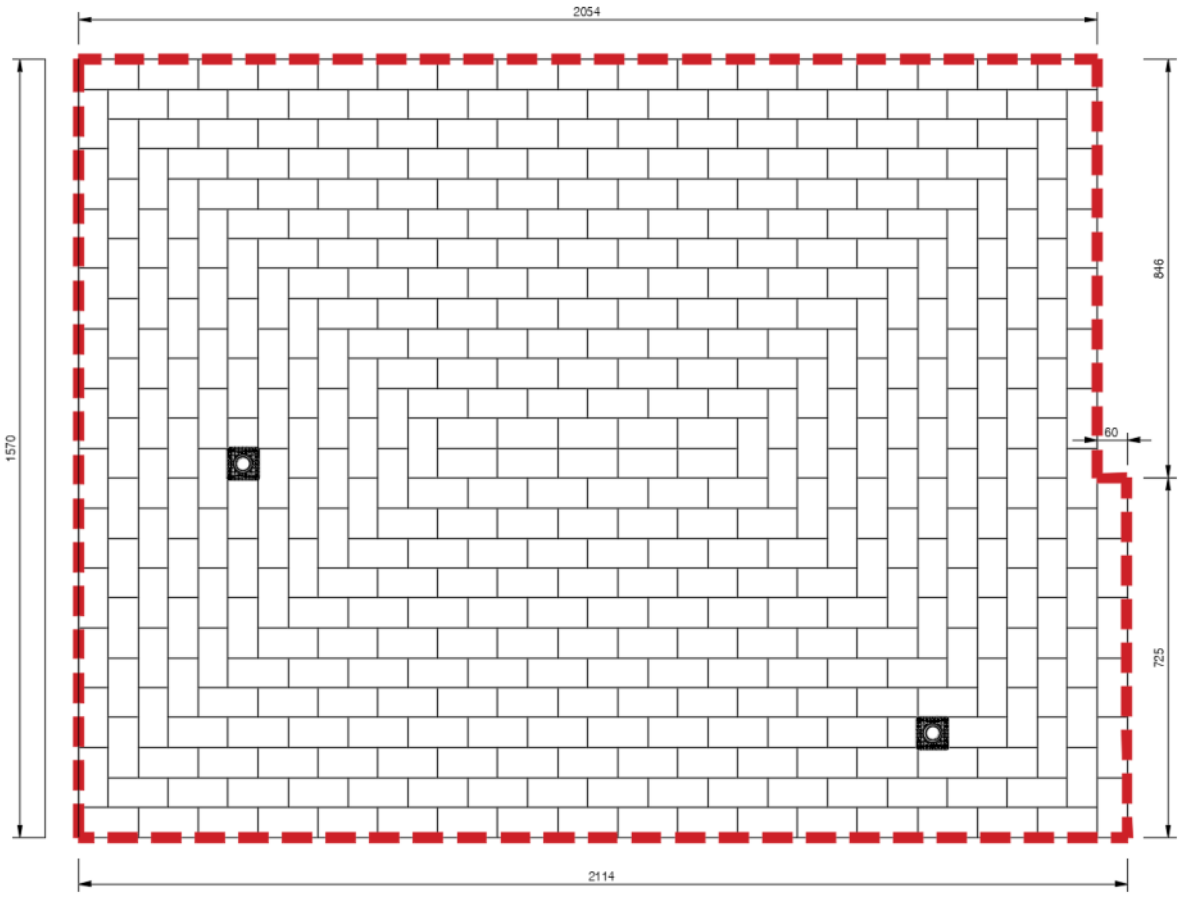

Il bacino sarà realizzato tramite la sovrapposizione di due layer di altezza 92cm ciascuno.
Sulla base dei disegni in ns. possesso, l'interramento è considerato di circa 1,5 metri

Di seguito le quantità per il bacino n°2:

Volume lordo [m3] = 600,95	Coefficiente vuoti 97 %	Volume netto [m3] = 582,92
Articolo	Descrizione	Quantità [pcs.]
314154	Elemento base	1792
314091	Pannello laterale	249
314022	Chiusini per elementi conici	896
314093	Connettore	2592
314029	Adattatore per collegamento dei tubi DN 315	2
314075	Accesso	4
314038	Tubo d'ispezione e pulizia, senza manicotto	10
314132	Chiusino in ghisa, classe di carico D 400, luce netta 400 mm, senza aperture di ventilazione	2
+		
Prodotti ACO non commercializzabili in Italia (non oggetto di offerta)	Geotessuto	

Per quanto non espressamente riportato in questo preventivo valgono le condizioni generali di fornitura come da catalogo tecnico listino in vigore.

Modalità di posa

Gli elementi alla base della vasca devono essere posati su uno strato di sabbia/ghiaia ben compattata dello spessore di 10-15 cm.
Ben compattato deve essere anche il sottofondo.
Ai lati delle vasche, anche qui materiale di risulta o di riporto, ben compattato.

Compilatore
ACO Spa
Andrea Laguzzi

Per quanto non espressamente riportato in questo preventivo valgono le condizioni generali di fornitura come da catalogo tecnico listino in vigore.

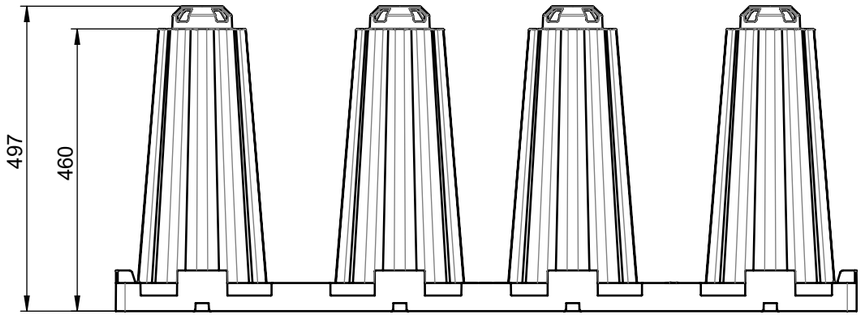

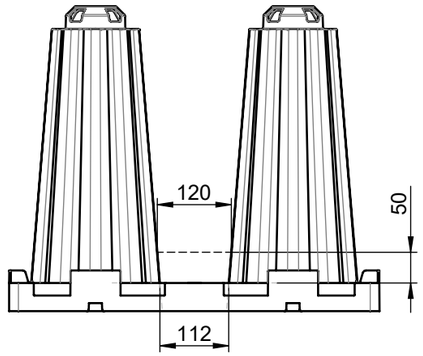

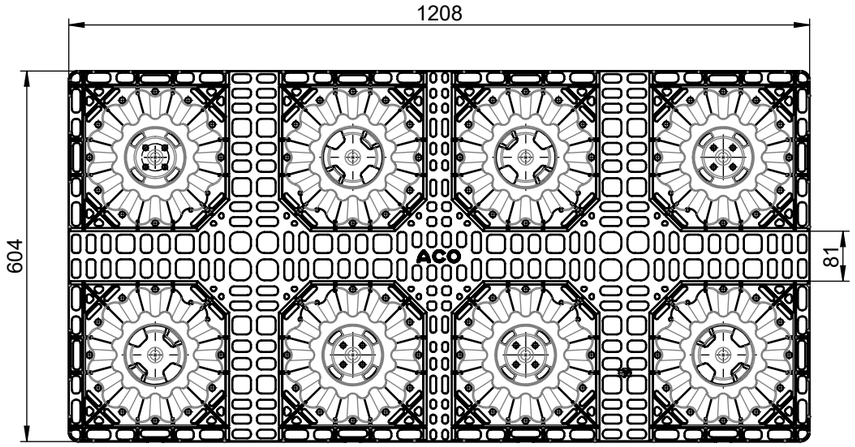

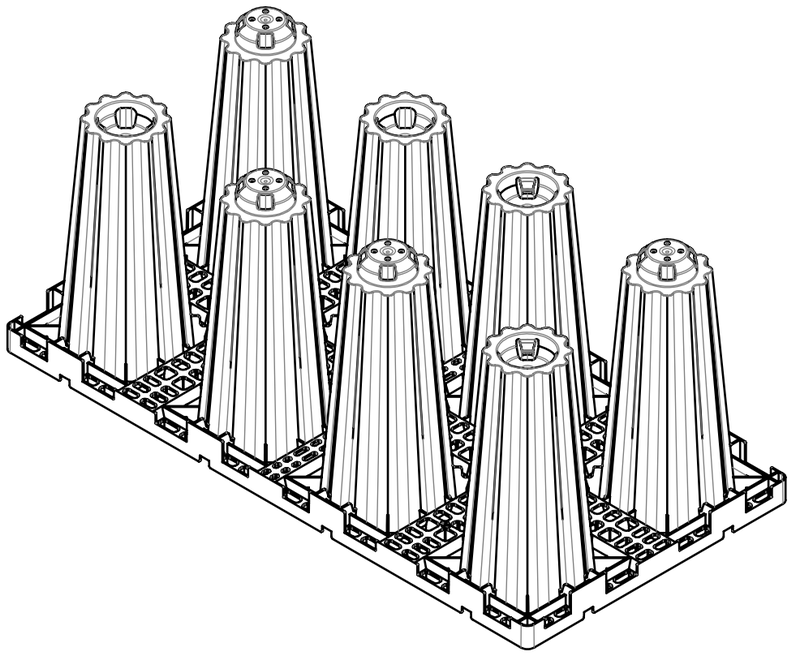

local article number: 314154

ACO GmbH **Am Ahlmannkai** **24782 Büdelsdorf** **www.aco.com**	material number 3001012	drawing-no.: **1258323**	index: **004**	projection:ISO-E	format A3
		doc-type:			scale: 1:10

title:

Stormbrixx
HD900 Main Body
HD900 Grundkörper

serial-released

The reproduction, distribution and utilization of this document as well as the communication of its contents to others without express authorization is prohibited. Offenders will be held liable for the payment of damages. All rights reserved in the event of the grant of a patent, utility model or design. Observe copyright by ISO 16016

release date: 16.10.2024

sheet: 1/1

DIN A3 07/2024

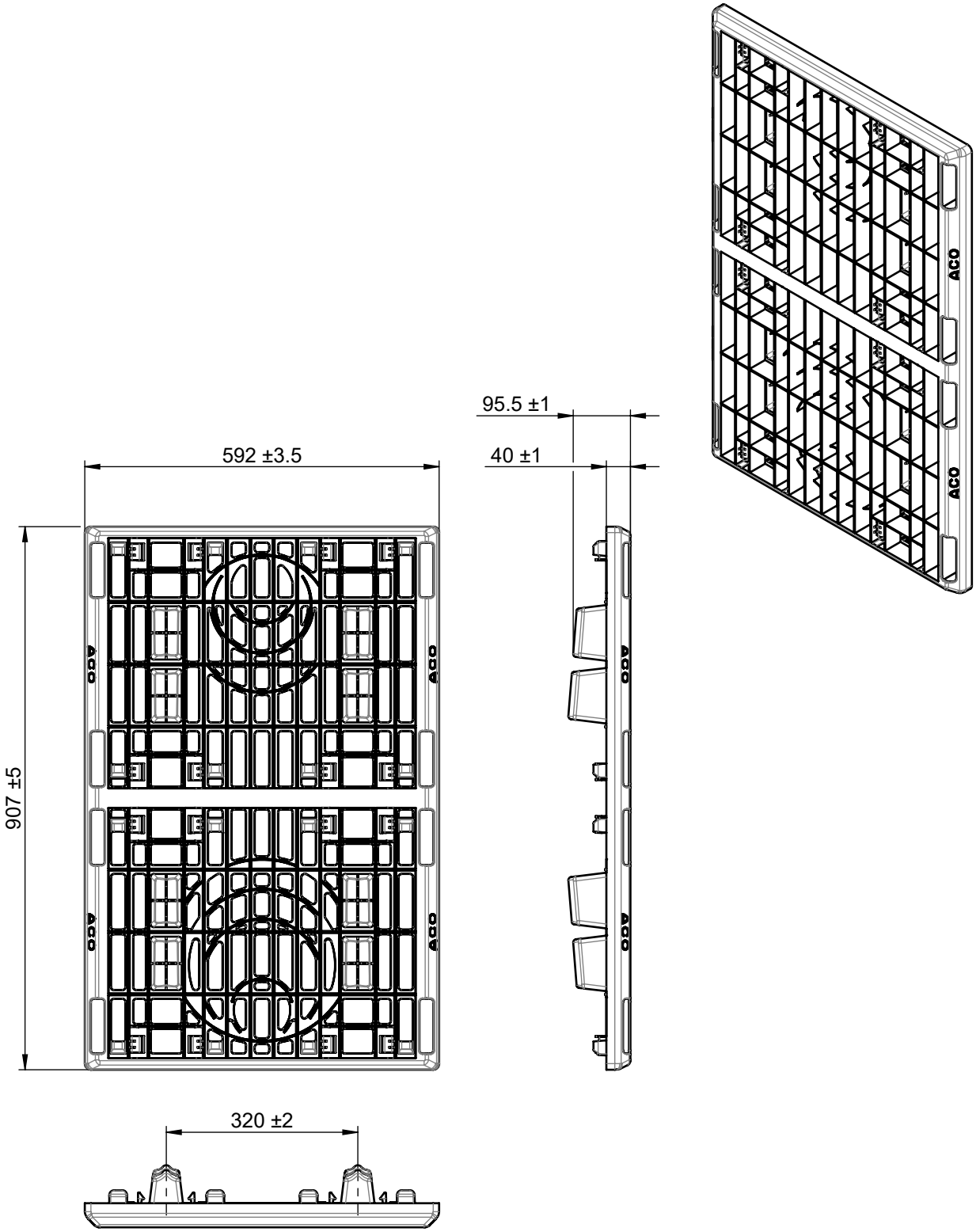

material number: 2007880

local article number: 314091

ACO Ahlmann SE & Co. KG Am Ahlmannkai 24782 Büdelsdorf www.aco.com		drawing-no.: **1081282-M**	index: **009**	documenttype: marketing drw.
	created by: kmurthy	reviewed by: plingner	projection:ISO-E	scale: 1:10

title:

ACO Stormbrixx
Side panel 2.0 Europe
Seitenwand 2.0

serial-released

The reproduction, distribution and utilization of this document as well as the communication of its contents to others without express authorization is prohibited. Offenders will be held liable for the payment of damages. All rights reserved in the event of the grant of a patent, utility model or design. Observe copyright by ISO 16016

release date: 16.05.2023

sheet: 1/1

SolidWorks 2014 - DIN A4 - Version 1.6

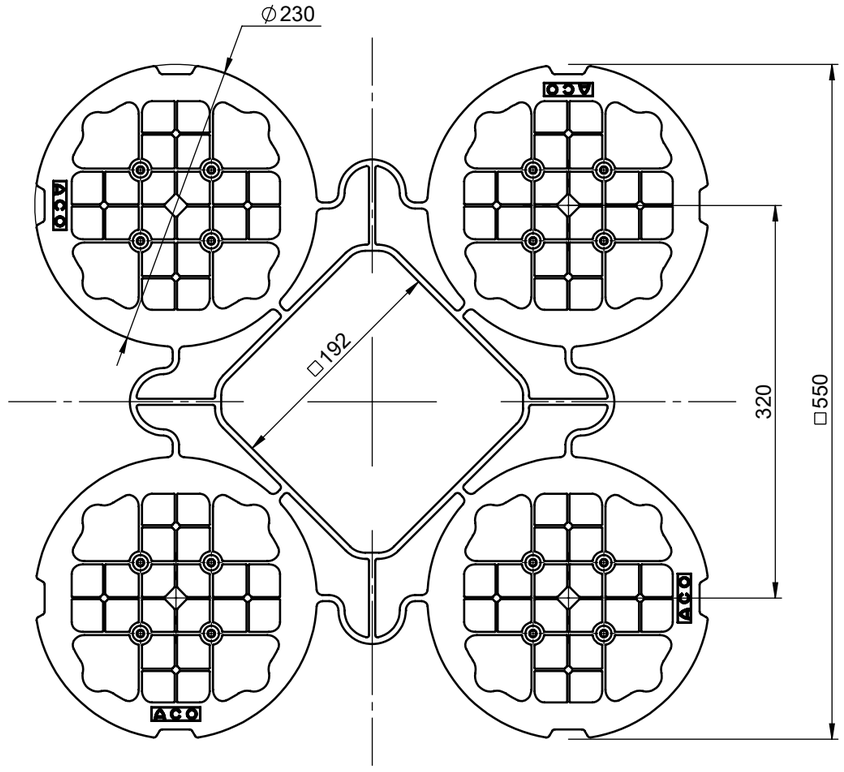

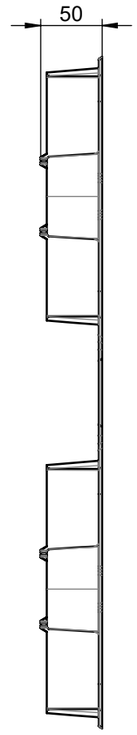

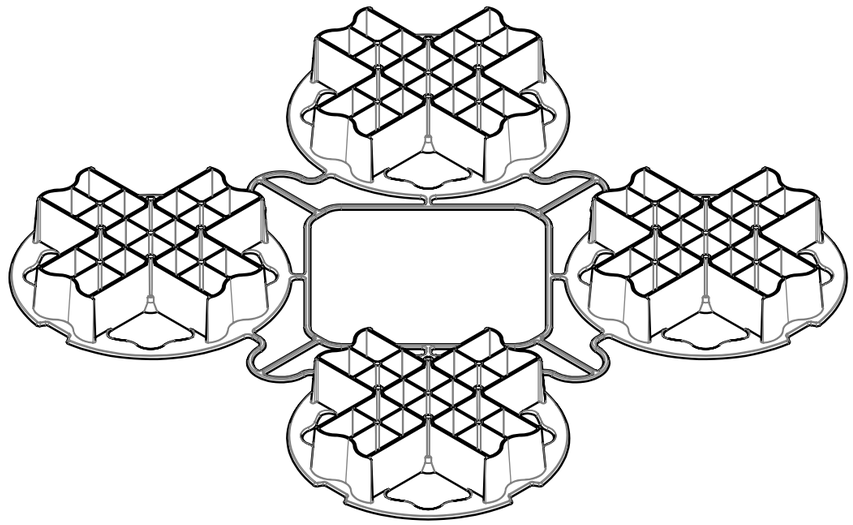

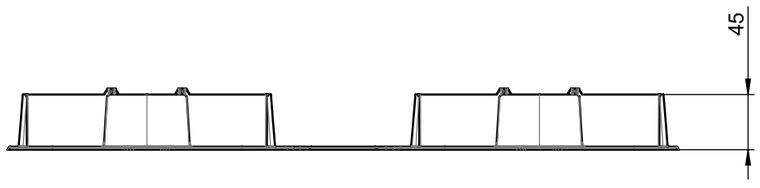

local article number: 314092

ACO GmbH Am Ahlmannkai 24782 Büdelsdorf www.aco.com	material number 2007881	drawing-no.: **1262280**	index: **006**	projection:ISO-E	format A3
		doc-type:			scale: 1:5

title:

Stormbrixx
900 top cover - Europe
900 Abdeckung oben - Europa

serial-released

The reproduction, distribution and utilization of this document as well as the communication of its contents to others without express authorization is prohibited. Offenders will be held liable for the payment of damages. All rights reserved in the event of the grant of a patent, utility model or design. Observe copyright by ISO 16016

release date: 19.03.2024

sheet: 1/1

DIN A3 01/2024

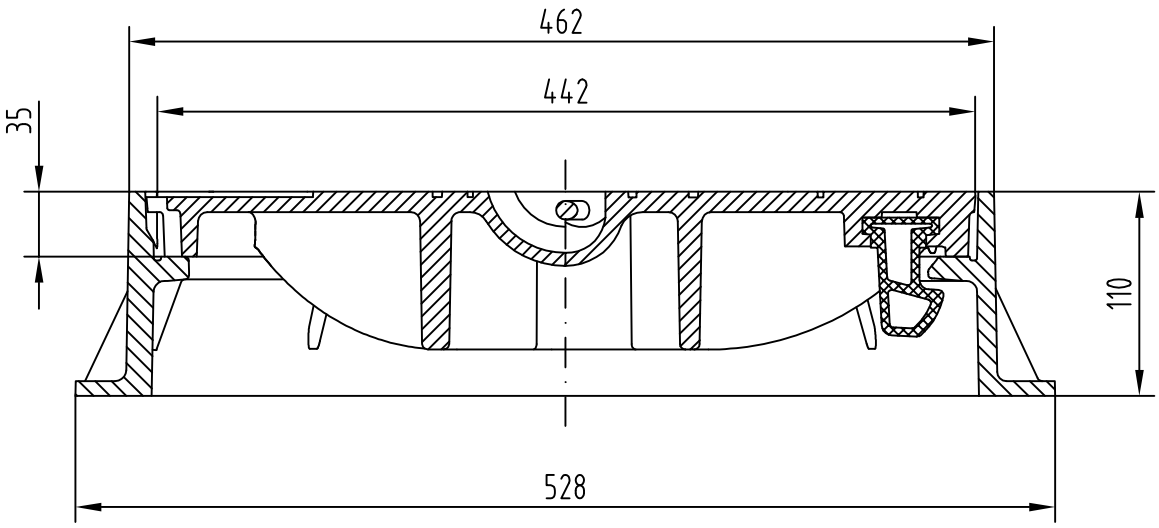

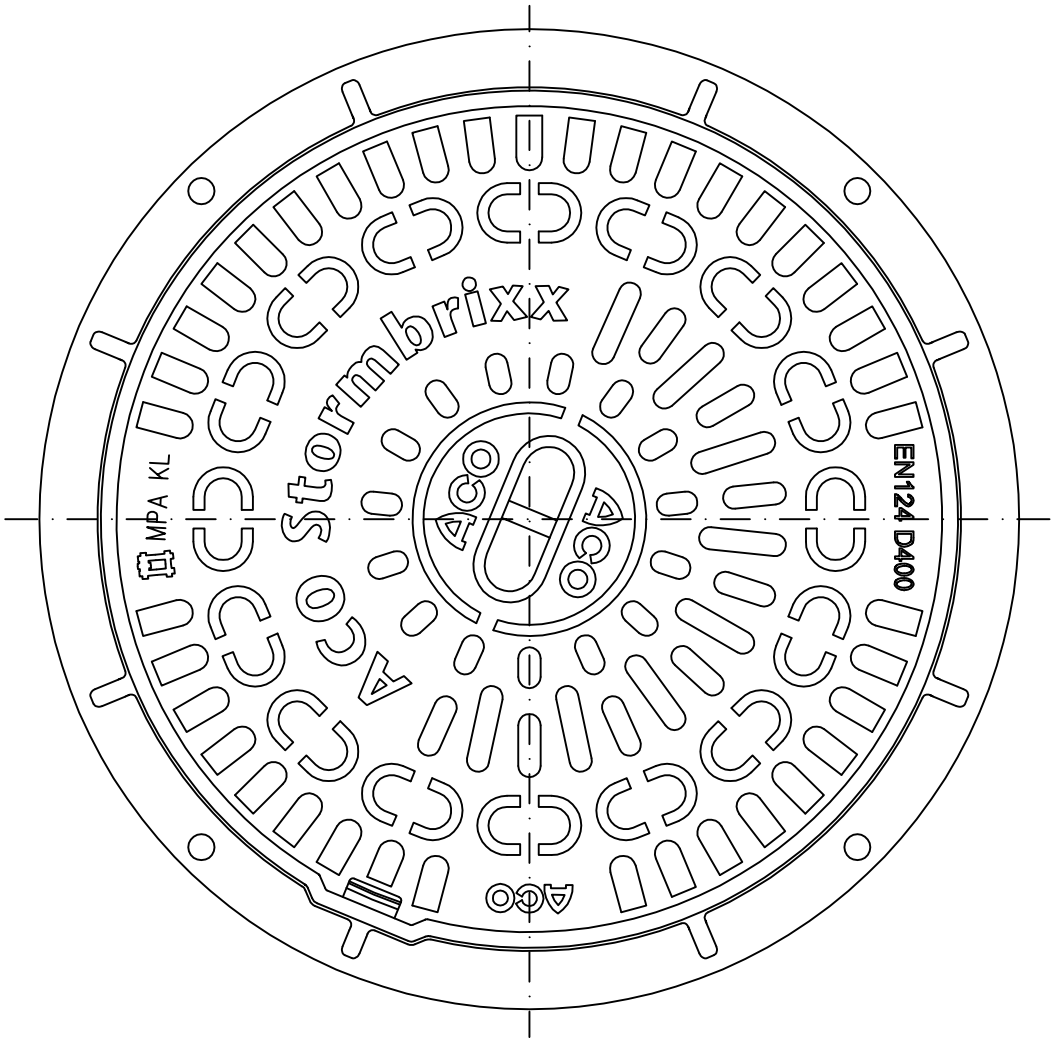

Benennung: ACO Stormbrixx Schachtabdeckung SA 400 für Inspektions- u. Spülschacht,ohne Lüftungsöffnungen Art.-Nr. 314043		Datum	Name
	Gez.	25.04.2012	debeling
	Upd.	21.11.2013	debeling
	Norm		
Technische Änderungen vorbehalten	Schutzvermerk gemäß DIN 34		

ACO Tiefbau

ACO Tiefbau Vertrieb GmbH
24755 Rendsburg, Postfach 320
Tel. 04331 / 354-500
FAX 04331/ 354-350
www.aco-tiefbau.de

Zeichnung-Nr.
G1-M01-1500-3

Ers. für:

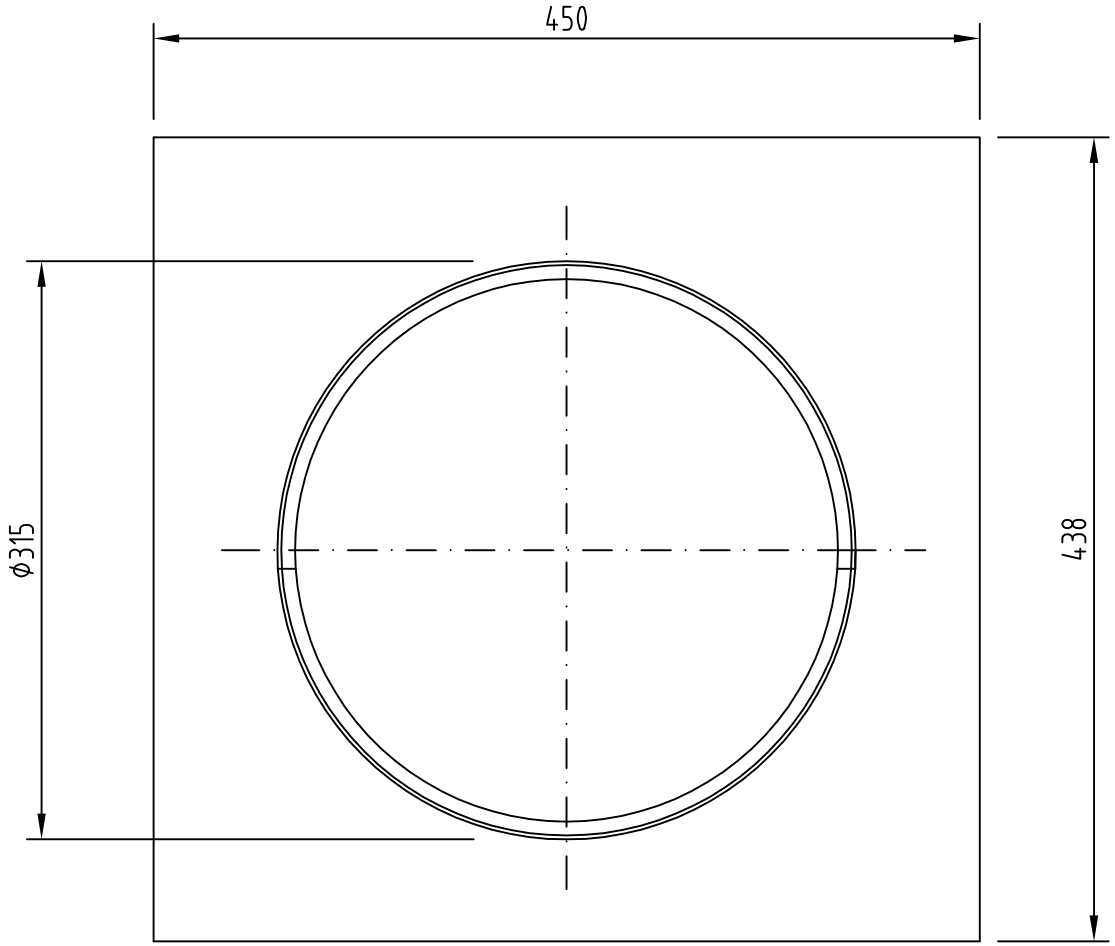

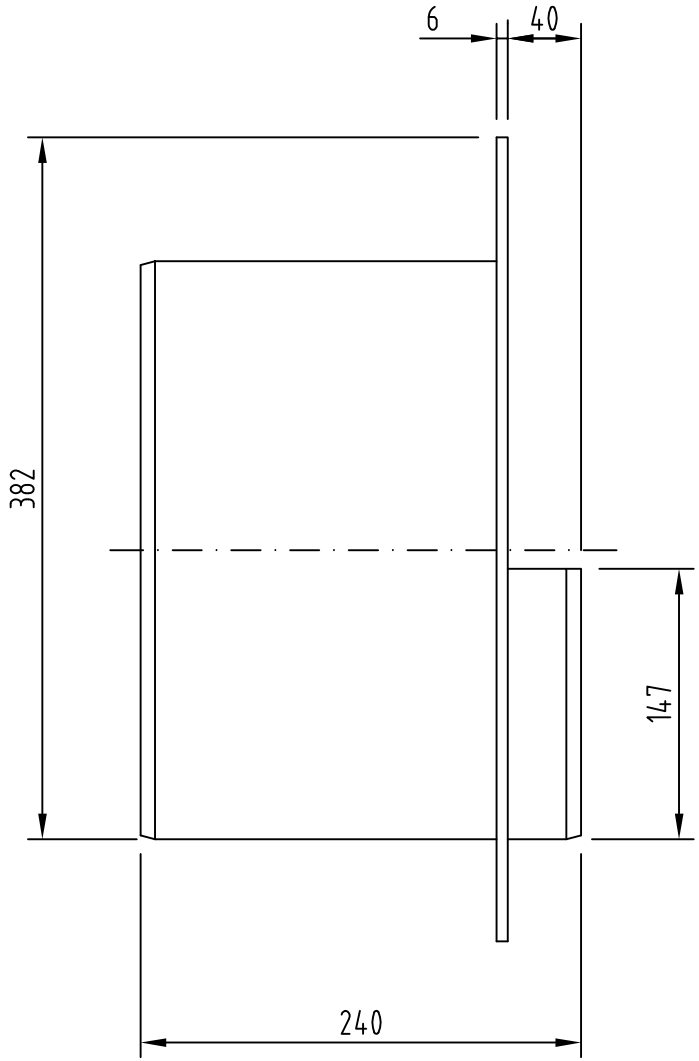

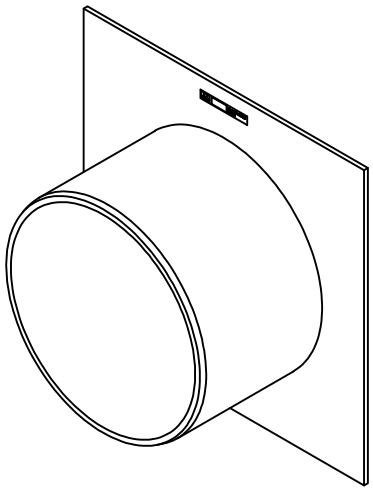

Benennung: ACO Stormbrixx Adapter für Rohranschluss DN/OD 315 aus Polyethylen (PE)		Datum	Name
	Gez.	02.05.2012	debeling
	Upd.	19.11.2013	debeling
	Norm		
Art.-Nr. 314029			
Technische Änderungen vorbehalten	Schutzvermerk gemäß DIN 34		

ACO Tiefbau
ACO Tiefbau Vertrieb GmbH
24755 Rendsburg, Postfach 320
Tel. 04331 / 354-500
FAX 04331/ 354-358
www.aco-tiefbau.de

Zeichnung-Nr.
G1-M01-1407-3

Ers. für:

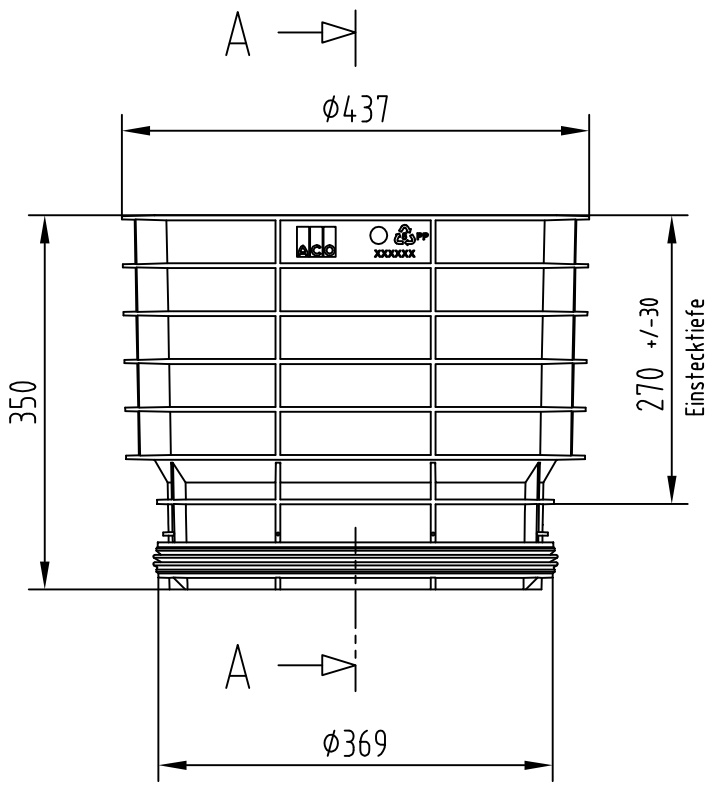

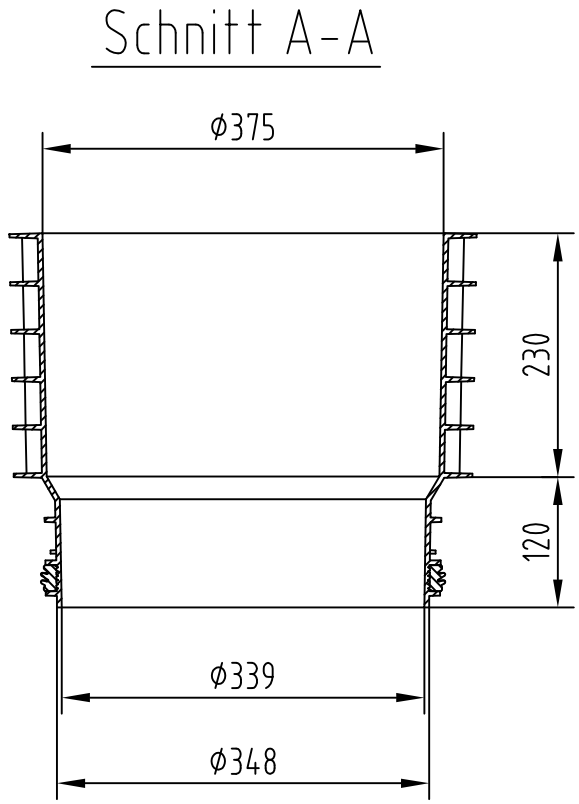

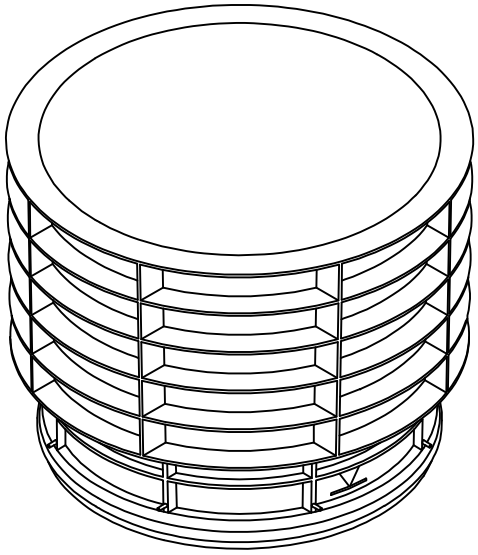

Benennung: ACO Stormbrixx Combipoint Oberteil als Inspektions- und Spülzugang Art.-Nr. 314038		Datum	Name	ACO Tiefbau ACO Tiefbau Vertrieb GmbH 24755 Rendsburg, Postfach 320 Tel. 04331 / 354-500 FAX 04331/ 354-358 www.aco-tiefbau.de
	Gez.	21.11.2013	debeling	
	Upd.	21.11.2013	debeling	
	Norm			Zeichnung-Nr. G1-M01-1503-3
Technische Änderungen vorbehalten	Schutzvermerk gemäß DIN 34			Ers. für:

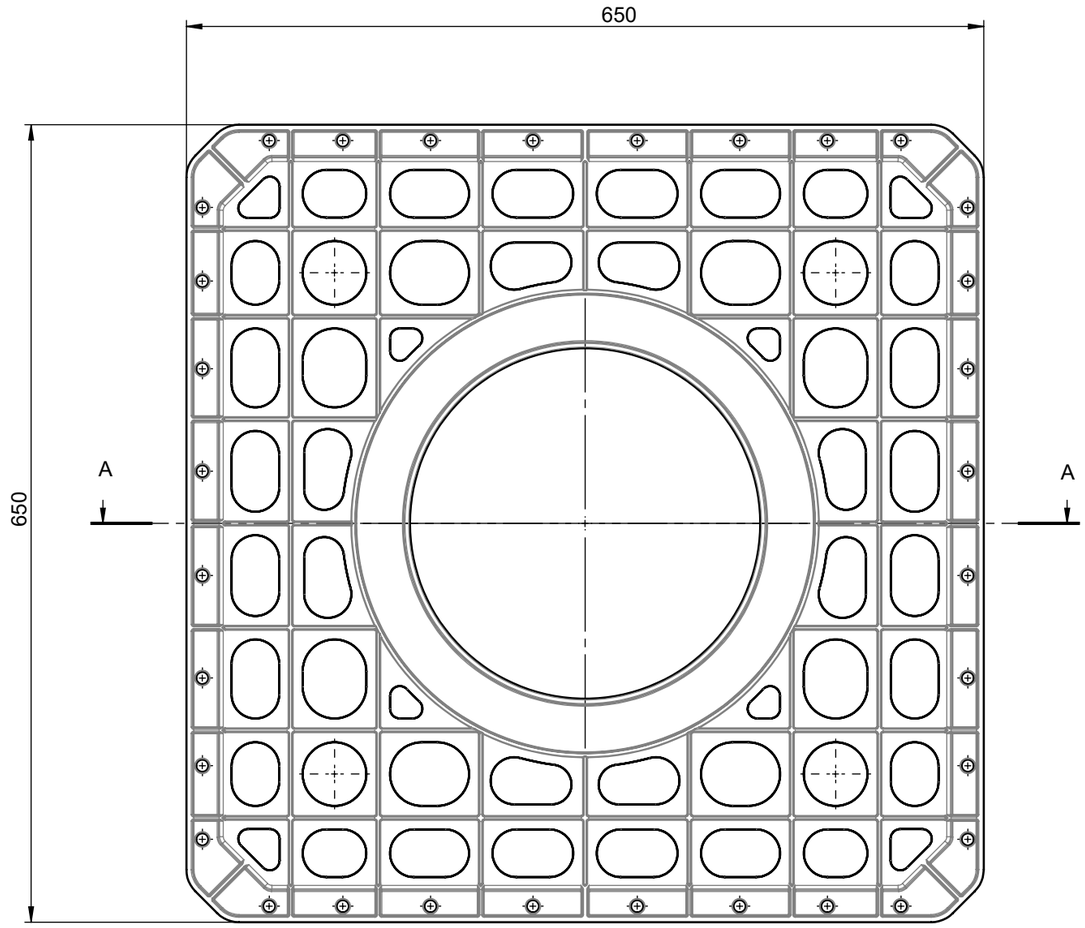

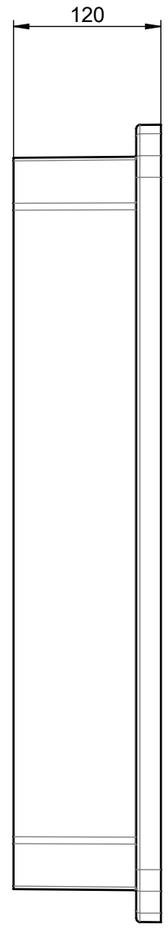

SCALE 1 : 10

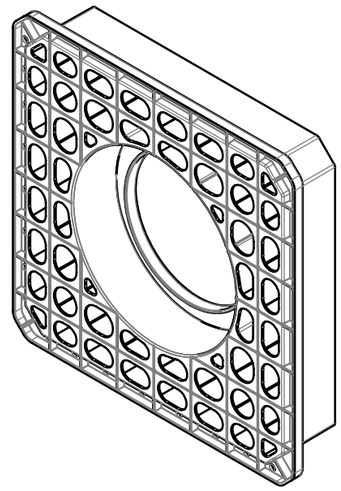

A-A

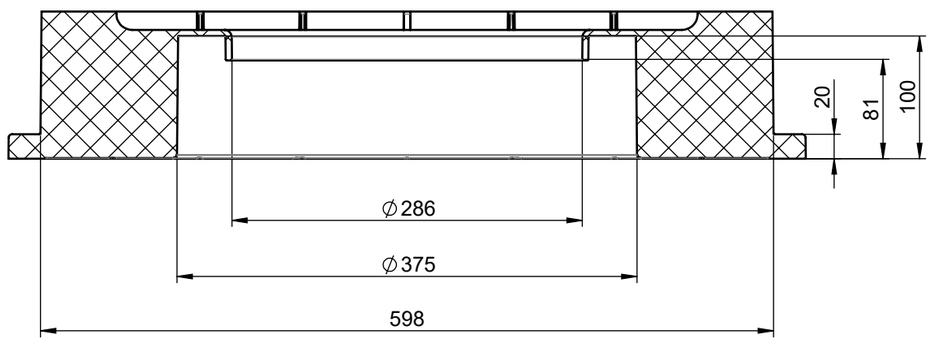

material number: 2007877

local article number: 314075

ACO GmbH Am Ahlmannkai 24782 Büdelsdorf www.aco.com		drawing-no.: 1251720	index: 004	documenttype: marketing drw.
	created by:	reviewed by:	projection:ISO-E	scale: 1:5

title:

Strombrixx
Combi point adapter
Combi Punkt adapter

serial-released

The reproduction, distribution and utilization of this document as well as the communication of its contents to others without express authorization is prohibited. Offenders will be held liable for the payment of damages. All rights reserved in the event of the grant of a patent, utility model or design. Observe copyright by ISO 16016

release date: 30.11.2023

sheet: 1/1

Solidworks 2014 - DIN A3 - Version 1.6

Job	**A.6101.250002**
Project	**MIL08B**
Client	**IIL2 STACK MIL08B**
General Contractor	**Bouygues E&S Italia S.p.a**

CIVIL - SMC 06

Revision	0
Date	18/07/2025
Code	**6**
Description	**Vasca di laminazione - TPO e geo tessuto**
Supplier	**Pavoni**
Manufacturer	**Mapei - Edilfloor**
Model	**Mapeplan TWT - Geodren PPST 300**
Quantity	
Location	**Aree esterne**

Reserved to Work Supervision

Not Approved	☐
Approved	☐
Approved with Notes	☐
Resubmit	☐

The approvation does not raise the Contractor from legal and contract responsibilities

Notes

Date

Sign and stamp

Attachment:

Sample	☐
Catalogue	☐
Technical spec	X
Drawing	☐
Drawing package	☐
Certification	☐
List	☐
Other	☐

Mapeplan® T WT

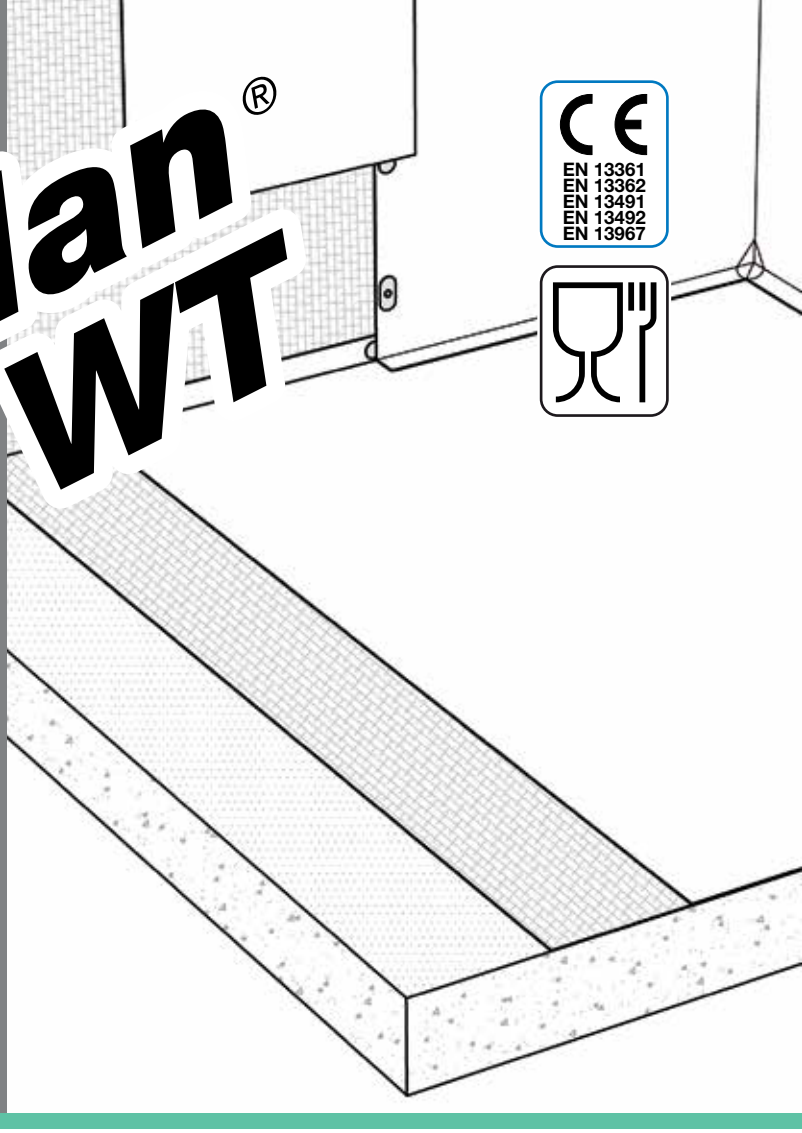

Manto sintetico per impermeabilizzazioni di opere idrauliche

DESCRIZIONE
Mapeplan® T WT è un manto impermeabile sintetico in poliolefina flessibile FPO/TPO prodotto mediante un processo di **multi-extrusion coating**, con materie prime di alta qualità, con armatura in velo vetro.
Mapeplan® T WT è conforme alle norme EN 13361, EN 13362, EN 13491, EN 13492 e EN 13967.

CAMPI DI IMPIEGO
Manto sintetico per l'impermeabilizzazione di vasche, serbatoi e canali.
Resistente ai raggi U.V. ed agli agenti atmosferici.

NORME E CERTIFICAZIONI
Marchio di conformità CE secondo EN 13361, EN 13362, EN 13491, EN 13492 e EN 13967.
Certificazione di qualità ISO 9001.
Certificazione ambientale ISO 14001.
Idoneo per il contatto con acqua potabile secondo D.M. 06/04/2004 e secondo BS 6920:2000.
Idoneo per il contatto con alimenti acquosi Ph >4,5 secondo D.M. 26/04/1993 ed aggiornamenti.
Mapeplan® T WT contribuisce all'ottenimento di crediti LEED (Leadership in Energy and Enviromental Design).

CARATTERISTICHE TECNICHE
Mapeplan® T WT è un prodotto di alta qualità; possiede ottime proprietà meccaniche, di lavorabilità, nonché eccellenti caratteristiche di saldatura.

- **Idoneo per il contatto con acqua potabile**
- Ottima lavorabilità e saldabilità
- Resistente all'azione delle radici e dei microrganismi
- Ottima resistenza meccanica
- Ottima flessibilità alle basse temperature
- Ottima resistenza all'invecchiamento
- Ottima resistenza alla percolazione
- Ottima resistenza ai raggi U.V. ed agli agenti atmosferici
- Formulazione senza plastificanti
- Formulazione senza sostanze pericolose o nocive per l'uomo e l'ambiente

IMBALLAGGIO E CONFEZIONE

PALLET	14 rotoli per bancale
LUNGHEZZA ROTOLI	20 m 15 m (in funzione degli spessori)
LARGHEZZA ROTOLI	2,10 m

STOCCAGGIO
Immagazzinare orizzontalmente, in luogo asciutto e al riparo dalle intemperie e dai raggi solari.

ISTRUZIONI DI SICUREZZA
Mapeplan® T WT in base alle normative vigenti sulla classificazione dei materiali e delle sostanze non è considerato merce pericolosa. Non è pertanto obbligatoria la redazione della scheda di sicurezza per l'acquisto, il trasporto e la posa in opera del prodotto.
Precauzioni durante l'installazione: garantire un adeguato ricambio d'aria se l'applicazione avviene in ambienti chiusi.

DATI TECNICI

PROPRIETÀ DEL PRODOTTO				
Prodotto		Manto impermeabile in FPO/TPO (poliolefine flessibili), con armatura in velo vetro.		
Colore		Strato superiore: verde chiaro Strato inferiore: nero		
Norma di riferimento		EN 13361, EN 13362, EN 13491, EN 13492 e EN 13967		
CARATTERISTICHE NORME - U.M.		**Mapeplan® T WT 15**	**Mapeplan® T WT 20**	**Mapeplan® T WT 25**
Spessore effettivo (mm)	EN 1849-2	1,5 (-5/+10%)	2,0 (-5/+10%)	2,5 (-5/+10%)
Lunghezza (m)	EN 1848-2	20 (-0/+5%)	20 (-0/+5%)	15 (-0/+5%)
Larghezza (m)	EN 1848-2	2,10 (-0,5/+1%)	2,10 (-0,5/+1%)	2,10 (-0,5/+1%)
Massa areica (kg/m²)	EN 1849-2	1,5 (-5/+10%)	2,0 (-5/+10%)	2,5 (-5/+10%)
CARATTERISTICHE TECNICHE		**Mapeplan® T WT 15**	**Mapeplan® T WT 20**	**Mapeplan® T WT 25**
Permeabilità all'acqua (tenuta ai liquidi) EN 14150		$< 10^{-6}$ m³ x m⁻² x d⁻¹	$< 10^{-6}$ m³ x m⁻² x d⁻¹	$< 10^{-6}$ m³ x m⁻² x d⁻¹
Resistenza alla trazione ISO R 527 (N/mm²)		≥ 10	≥ 10	≥ 10
Allungamento ISO R 527 (%)		≥ 500	≥ 500	≥ 500
Resistenza al punzonamento statico EN ISO 12236 (kN)		1,5 (±0,4)	2,0 (±0,4)	3,0 (±0,4)
Resistenza allo scoppio EN 14151 (%)		≥ 50	≥ 50	≥ 50
Resistenza alla lacerazione - longitudinale - trasversale ISO 34-1 (kN/m)		≥ 50 ≥ 50	≥ 50 ≥ 50	≥ 50 ≥ 50
Piegatura a bassa temperatura EN 495-5 (°C)		≤ -40	≤ -40	≤ -40
Espansione termica ASTM D 696-91 1/K		82×10^{-6} ($\pm 30 \times 10^{-6}$)	82×10^{-6} ($\pm 30 \times 10^{-6}$)	82×10^{-6} ($\pm 30 \times 10^{-6}$)
Resistenza agli agenti atmosferici (carico e allungamento a rottura) EN 12224 (%)		≥ 75	≥ 75	≥ 75
Resistenza ai microrganismi (variazione carico / allungamento a rottura) EN 12225 (%)		≤ 10 / ≤ 10	≤ 10 / ≤ 10	≤ 10 / ≤ 10
Resistenza all'ossidazione (variazione carico / allungamento a rottura) EN 14575 (%)		≤25 / ≤25	≤25 / ≤25	≤25 / ≤25
Fessurazione da sollecitazione ambientale ASTM D 5397-99 (h)		≥ 200	≥ 200	≥ 200
Resistenza alla percolazione, tipo A (variazione allungamento a rottura) EN 14415 (%)		≤ 10	≤ 10	≤ 10
Resistenza alla percolazione, tipo B (variazione allungamento a rottura) EN 14415 (%)		≤ 10	≤ 10	≤ 10
Resistenza alla percolazione, tipo C (variazione allungamento a rottura) EN 14415 (%)		≤ 10	≤ 10	≤ 10
Resistenza chimica , tipo A (variazione allungamento a rottura) EN 14414 (%)		≤ 10	≤ 10	≤ 10
Resistenza chimica , tipo B (variazione allungamento a rottura) EN 14414 (%)		≤ 10	≤ 10	≤ 10
Resistenza chimica , tipo D (variazione allungamento a rottura) EN 14414 (%)		≤ 20	≤ 20	≤ 20
Resistenza alla penetrazione di radici UNI CEN/TS 14416		conforme	conforme	conforme

Considerando le diverse situazioni di utilizzo, la molteplicità dei supporti ed i possibili impieghi all'interno di STRATIGRAFIE IMPERMEABILI COMPLESSE, non è possibile per Polyglass SpA assumere responsabilità in merito ai risultati ottenuti sia funzionali che estetici.
Scheda tecnica Rev.21/20.

COMPONENTI DEL SISTEMA MAPEPLAN® T

- **Mapeplan® T,** lamiere accoppiate a manto **Mapeplan® T**
- **Mapeplan® T Cleaner**, liquido di pulizia
- **Mapeplan® T Seam Prep**, liquido per preparazione sormonti
- **Mapeplan® T,** pezzi speciali prefabbricati

STRATIGRAFIA MAPEPLAN T WT

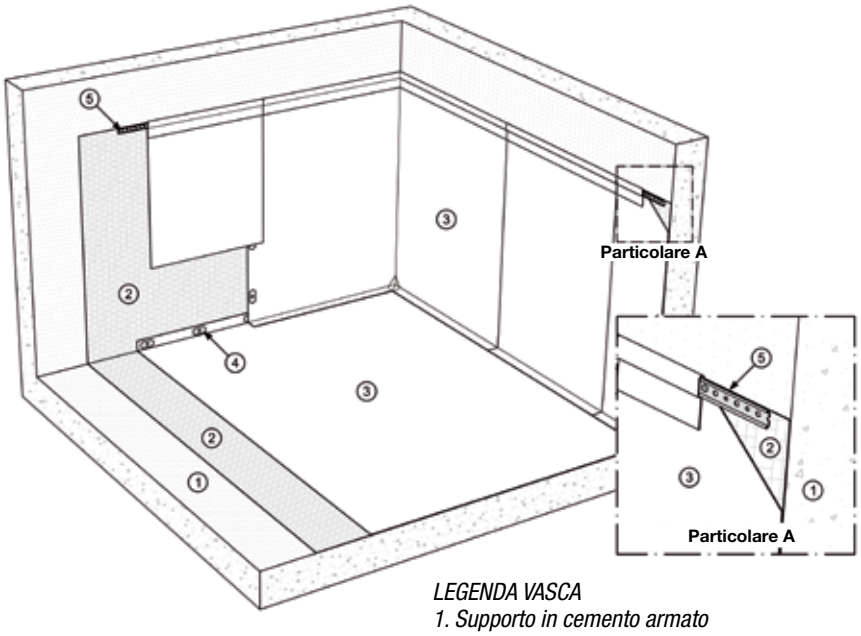

SEZIONE VASCA

LEGENDA VASCA
1. Supporto in cemento armato
2. Strato di compensazione POLYDREN
3. Manto impermeabile MAPEPLAN® T WT
4. Fissaggio meccanico con piastrine
5. Profilo di fissaggio MAPEPLAN® METALBAR

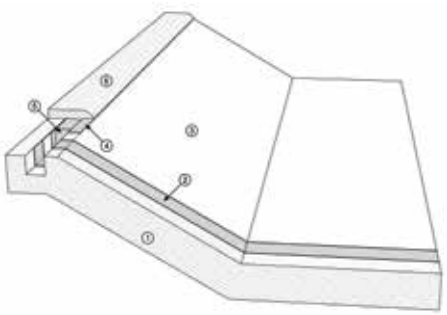

BACINO CON MANTO A VISTA

LEGENDA BACINO
1. Supporto - Terreno
2. Strato di compensazione POLYDREN
3. Manto impermeabile MAPEPLAN® T WT
4. Strato di protezione POLYDREN
5. Zavorramento
6. Terreno di copertura

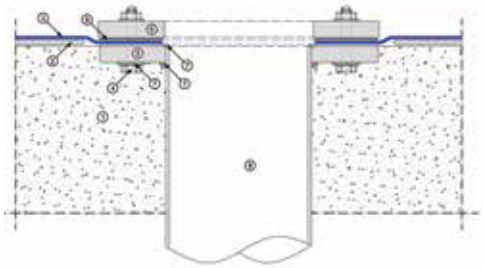

RACCORDO A TUBI

LEGENDA RACCORDO CON FLANGIATURA
1. Supporto - Getto in C. A.
2. Strato di compensazione POLYDREN
3. Manto impermeabile MAPEPLAN® T WT
4. Bulloni passanti saldati in continuo a tenuta idraulica
5. Flangia fissa in inox con bordi smussati
6. Controflangia mobile in inox con bordi smussati
7. Saldature continue a tenuta idraulica
8. Tubazione
9. Guarnizione

Le voci di capitolato relative al prodotto sono disponibili sui quaderni tecnici di sistema.
Le referenze relative a questo prodotto sono disponibili su richiesta e sul sito Mapei www.mapei.it e www.mapei.com e sul sito Polyglass www.polyglass.com

Mapeplan® TWT

2150 - 07/21

Ci riserviamo di apportare, senza preavviso, tutte le modifiche
che si rendessero necessarie al continuo perfezionamento del prodotto

La riproduzione di testi, foto e illustrazioni di questa pubblicazione è vietata e viene perseguita ai sensi di legge.

MAPEI®

www.mapei.com

I prodotti della linea MAPEPLAN® sono fabbricati da:

POLYGLASS® MAPEI GROUP

Sede Legale: Viale E. Jenner, 4 - 20159 MILANO

Sede Amministrativa: Via Giorgio Squinzi, 2 - 31047 Ponte di Piave (TV) - Italia
Tel. +39 04227547 - Fax +39 0422854118 - www.polyglass.com - info@polyglass.it

GEODREN PPST 300

SKZ CE
1213-CPR-3269

Geotessile nontessuto costituito da polipropilene da fiocco ad alta tenacità, stabilizzato ai raggi UV, agugliato e calandrato, con esclusione di collanti, leganti chimici o materiale riciclato post-consumatore.

Caratteristiche fisiche	Norme		Valore	U.M.	Tolleranza %	Tolleranza (unità)
Massa areica	[EN ISO 9864]		300	g/m2	+/- 10	+/- 30
Spessore	[EN ISO 9863-1]	2 kPa	1,40	mm	+/- 20	+/- 0,28
Caratteristiche meccaniche	**Norme**		**Valore**	**U.M.**	**Tolleranza %**	**Tolleranza (unità)**
Resistenza a trazione	[EN ISO 10319]	MD	25,0	kN/m	- 10	- 2,5
	[EN ISO 10319]	CMD	25,0	kN/m	- 10	- 2,5
Allungamento a rottura	[EN ISO 10319]	MD	50	%	+/- 30	+/- 15
	[EN ISO 10319]	CMD	60	%	+/- 30	+/- 18
Resistenza al punzonamento statico CBR	[EN ISO 12236]		4,00	kN	- 10	- 0,40
Resistenza al punzonamento dinamico cone drop	[EN ISO 13433]		10	mm	+ 20	+ 2
Resistenza al punzonamento piramidale	[EN 14574]		400	N	- 20	- 80
Caratteristiche idrauliche	**Norme**		**Valore**	**U.M.**	**Tolleranza %**	**Tolleranza (unità)**
Indice di velocità	[EN ISO 11058]		30	mm/s	- 30	- 9
Apertura caratteristica	[EN ISO 12956]		55	µm	+/- 30	+/- 17

Caratteristiche di durabilità		
Resistenza agli agenti atmosferici	[EN 12224]	Da coprire entro 30 giorni dall'installazione.
Durata di vita in servizio	[-]	Previsione di durabilità di 100 anni in terreni naturali con 4<pH<9 e temperature del terreno <25°C in base ai risultati del metodo di prova EN ISO 13438 procedura A in accordo alla norma EN 13249:2016 e seguenti.

I valori riportati corrispondono a valori guida ottenuti nel nostro laboratorio o presso laboratori esterni accreditati con un livello di confidenza del 95%. L'azienda si riserva la facoltà di apportare modifiche alla presente scheda tecnica senza alcun preavviso e non si assume alcuna responsabilità relativamente all'utilizzo delle informazioni in essa contenute e all'uso del prodotto.

MD = Machine Direction/Longitudinale; CMD = Cross Machine Direction/Trasversale; NA = Not Applicable/Non Applicablie

L22

STACK INFRASTRUCTURE

Job	**A.6101.220013**
Project	**DATA CENTER - MIL 03 - Via Lombardia - 27010 Siziano - Pavia**
Client	**STACK EMEA - ITALY Spa**
General Contractor	**Bouygues E&S Italia S.p.a**

MECHANICAL - SMM 03

Revision	0		
Date	13/02/2023		
Code	**03**		
Description	**RAIN WATER AND OIL WATER MANHOLES IN COMBINATION WITH CORRUGATED PIPES**		
Supplier	**INDUSTRIE POLIECO - M.P.B. SRL**		
Manufacturer	**INDUSTRIE POLIECO - M.P.B. SRL**		
Model	**ECOPAL**	Quantity	**As per drawing**
Location	**STORM DRAIN AND OIL WATER SYSTEM**		
	(EXTERNAL AREAS ONLY BELOW GROUNDWATER TABLE)		

Reserved to Work Supervision

Not Approved			
Approved	X		
Approved with Notes		Resubmit	

The approvation does not raise the Contractor from legal and contract responsibilities

Notes

Date 06/06/2023

Sign and stamp

Attachment:

Sample	
Catalogue	X
Technical spec	X
Drawing	
Drawing package	
Certification	
List	
Other	

Pozzetto di linea DE 1000 - 1200
Line manhole OD 1000 - 1200

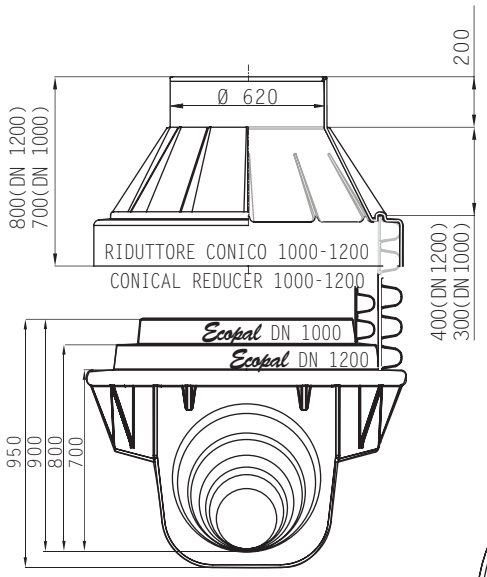

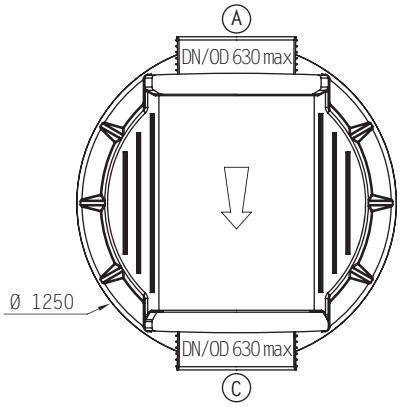

Diametri tubazioni di innesto
Diameters of the pipes to be connected

DE/OD	250	315	350	400	465	500	580	630
DI/ID	218	273	300	344	400	427	500	533

Altezza minima del pozzetto completo di riduttore:
1450 mm (DE 1000) e 1550 mm (DE 1200).
Minimum height of base with conical reducer:
1450 mm (OD 1000) and 1550 mm (OD 1200).

Per calcolare l'altezza del rialzo del pozzetto con riduttore conico, sottrarre 1300 mm dall'altezza totale del pozzetto.
To calculate the manhole rise height with conical reducer, subtract 1300 mm from the total height of the manhole.

Se non specificato diversamente, i pozzetti verranno forati nella parte inferiore.
If not specified, the base will be drilled into the bottom option.

Il costo di un pozzetto di linea DE 1000 con ingresso-uscita DE 315 con riduttore conico e scaletta di altezza pari a 200 cm è ad esempio **2.479,47** €/p
OD 1000 line manhole with OD 315 inlet-outlet conical reducer and stairs 200 cm height costs for exemple **2.479,47** €/pc

made in Italy

Pozzetto di linea DE 1000 - 1200
Line manhole OD 1000 - 1200

Chiusino KIO
KIO cover

Ripartitore di carico
Load distributor

DE/OD 1000 - 1200

Eccentrico DE 1200
Eccentric OD 1200

Riduttore conico
Conical reducer

Guarnizione riduttore conico
Conical reducer seal

Rialzo tubo *Ecopal*® SN 4 kN/m²
***Ecopal*® pipe riser SN 4 kN/m²**

Saldatura o guarnizione rialzo
Welding for riser or seal for riser

Base stampata
Moulded base

Saldatura mezzo manicotto o tronchetto tubo liscio
Welding half coupling or smooth pipe piece

ACCESSORI
ACCESSORIES

Scala ad interasse 30 cm
Stair at 30 cm intervall

Cassaforma ripartitore di carico
Load distribution formwork

made in Italy

Pozzetto a 3 ingressi DE 1000 - 1200
3 inlets manhole OD 1000 - 1200

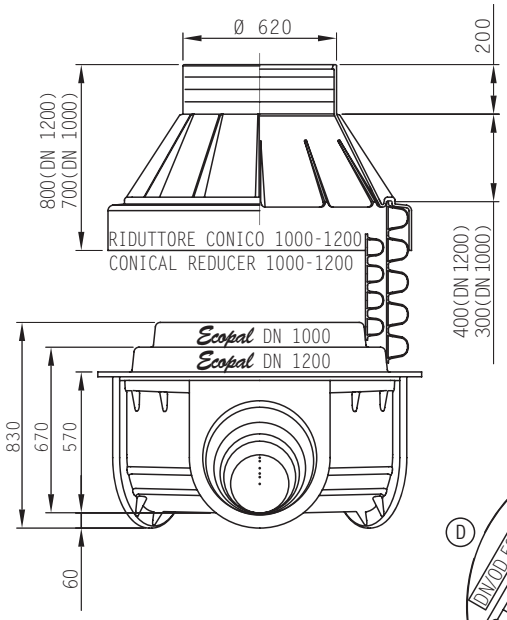

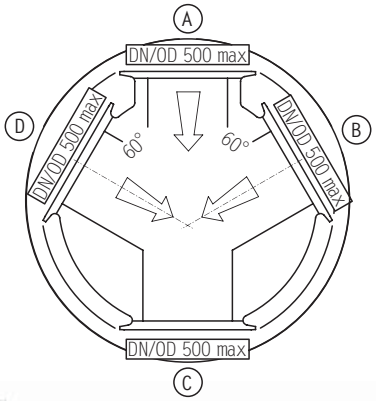

Diametri tubazioni di innesto
Diameters of the pipes to be connected

DE/OD	250	315	350	400	465	500
DI/ID	218	273	300	344	400	427

Altezza minima del pozzetto completo di riduttore:
1300 mm (DE 1000) e 1400 mm (DE 1200).
Minimum height of base with conical reducer:
1300 mm (OD 1000) and 1400 mm (OD 1200).

Per calcolare l'altezza del rialzo del pozzetto con riduttore conico, sottrarre 1170 mm dall'altezza totale del pozzetto.
To calculate the manhole rise height with conical reducer, subtract 1170 mm from the total height of the manhole.

Se non specificato diversamente,
i pozzetti verranno forati nella parte inferiore.
If not specified, the base will
be drilled into the bottom option.

Il costo di un pozzetto DE 1200 con 2 ingressi ed 1 uscita DE 500 con riduttore conico e scaletta di altezza pari a 200 cm è ad esempio **3.146,15** €/p
OD 1200 manhole with 2 OD 500 inlet and 1 outlet with conical reducer and stairs 200 cm height costs for exemple **3.146,15** €/pc

made in Italy

Pozzetto a 3 ingressi DE 1000 - 1200
3 inlets manhole OD 1000 - 1200

Chiusino KIO
KIO cover

Ripartitore di carico
Load distributor

DE/OD 1000 - 1200

Eccentrico DE 1200
Eccentric OD 1200

Riduttore conico
Conical reducer

Guarnizione riduttore conico
Conical reducer seal

Rialzo tubo *Ecopal*®
SN 4 kN/m²
***Ecopal*® pipe riser**
SN 4 kN/m²

Saldatura o guarnizione rialzo
Welding for riser or seal for riser

Base stampata
Moulded base

Saldatura mezzo manicotto
o tronchetto tubo liscio
Welding half coupling
or smooth pipe piece

ACCESSORI
ACCESSORIES

Scala ad interasse 30 cm
Stair at 30 cm intervall

Cassaforma ripartitore
di carico
Load distribution formwork

made in Italy

POLIECO GROUP	**Scheda tecnica pozzetto a base stampata a 3 ingressi DN/OD 630-600ID-800 mm**	Rev. 5 del 08/15

1. Costruzione

Pozzetto DN/OD 630-600ID-OD800 in polietilene a media densità a tre ingressi a 60° ed un'uscita in linea conforme alla normativa europea EN 13598-1 (licenziatario del marchio P/IIP).

2. Costituzione

Polietilene media densità in polvere nera o grigia.

3. Colore

Nero all'esterno, grigio all'interno.

4. Impiego

Fognature interrate non in pressione.

5. Limiti d'impiego

(- 10 / + 40) °C
Propagante la fiamma.

6. Tubazioni collegabili

Tubazioni corrugate in polietilene.
Tubazioni in materiale plastico (PE liscio, PVC).
Tubazioni costituite da altri materiali tramite pezzi speciali.
Diametri dal DN/OD 160 al DN/OD 400 in ingresso e dal DN/OD 160 al DN/OD 400 in uscita.

7. Modalità di collegamento tubazione-pozzetto

Mezzo manicotto saldato (tubazioni corrugate), guarnizione elastomerica in EPDM (tubazioni in PE liscio, PVC).

8. Tipologia e diametro rialzo

Tubazioni corrugate in polietilene DN/OD 630, DN/OD 800 e DN/ID 600.

9. Modalità di collegamento pozzetto-rialzo

Guarnizione in EPDM o saldatura tramite estrusione manuale.

10. Installazione

Interrata, in accordo con la EN 1295.

POLIECO GROUP	**Scheda tecnica Pozzetti ricavati da tubo *Ecopal* serie DN/OD DN/ID - PE**	Rev.1 del 01/14

1. Costruzione

Pozzetti ricavati da tubo corrugato esternamente e liscio internamente denominato *Ecopal*, conforme alla normativa europea EN 13476-3, licenziatario dei marchi P/IIP e UNI/IIP.
Il fondo del pozzetto può essere a canaletta, quando all0interno del pozzetto rimane il canale oppure piatto, quando il fondo del pozzetto viene realizzato con lastra in polietilene spessore 10 e/o 20mm.
La costruzione dei raccordi viene realizzata secondo le prescrizioni di saldatura stabilite dal I.I.S.

2. Costituzione

Mescola di polietilene neutro alta densità con % di masterbatch colorante addittivato con antiossidanti per una migliore stabilità termica.

3. Colore

Nero parete esterna, grigio parete interna.

4. Impiego

Fognature interrate non in pressione.

5. Limiti d'impiego

(- 10 / + 40) °C
Propagante la fiamma.

6. Rigidità circonferenziale (EN ISO 9969)

≥ 4 (8) kN/m^2 con deformazione del diametro interno pari al 3%.

7. Flessibilità (EN 13968 -ex EN 1446-)

Nessuna delaminazione delle pareti, fessurazioni o cambi di curvatura dopo deformazione del diametro esterno pari al 30%.

8. Prova d'urto a 0°C (EN 744)

Nessuna fessurazione, delaminazione o incrinatura dopo sgancio percussore da un'altezza di 2 m con masse variabili in funzione del diametro del tubo.

9. Prova tenuta idraulica (EN 1277)

Nessuna perdita in 15 minuti sia in pressione (a 0,05 e 0,5 bar) sia in depressione (- 0,3 bar) con deformazione diametrale del tubo e del manicotto di giunzione e con deformazione angolare del tubo (disassamento). Angolo di deformazione applicato : 1° per tutti i diametri.

10. Imballo

Sfuso

11. Accessori

Manicotti di giunzione in polietilene alta densità, guarnizioni elastomeriche

12. Installazione

Interrata, in accordo con la EN 1295 (Vedi manuale tecnico in vigore).

M1

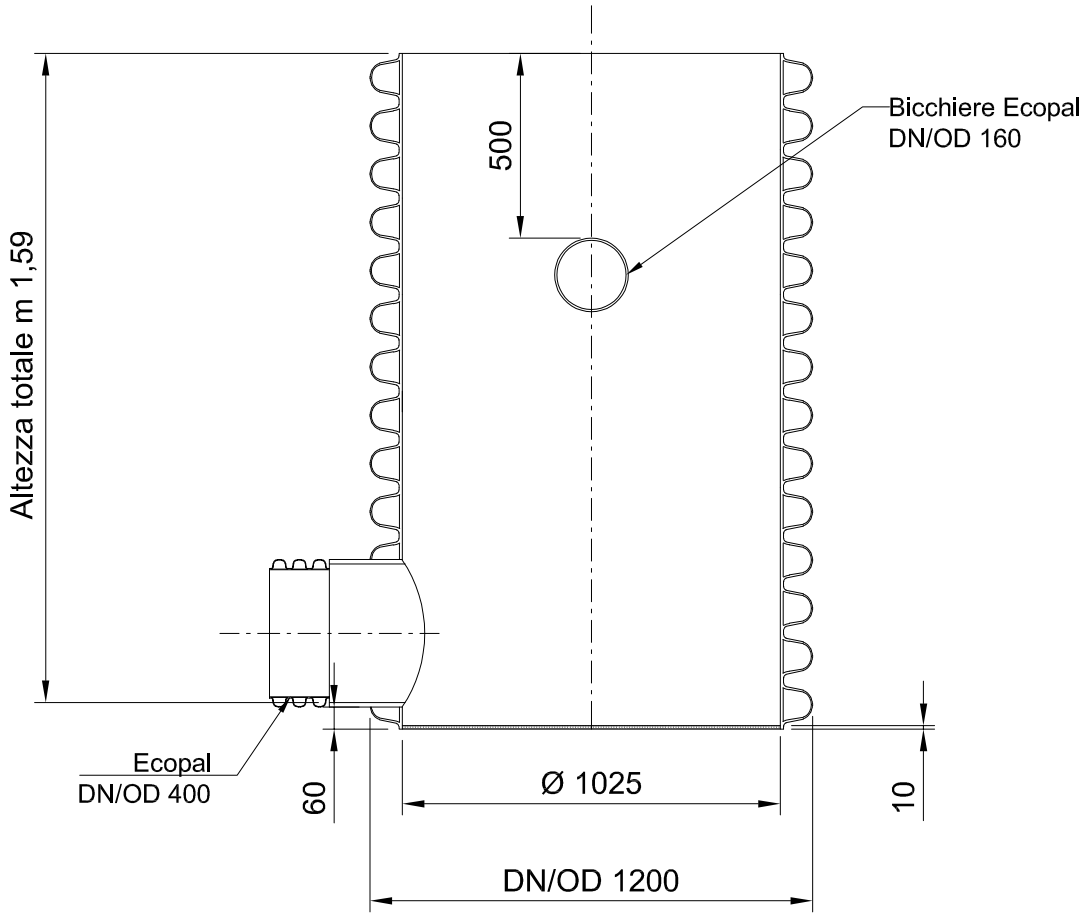

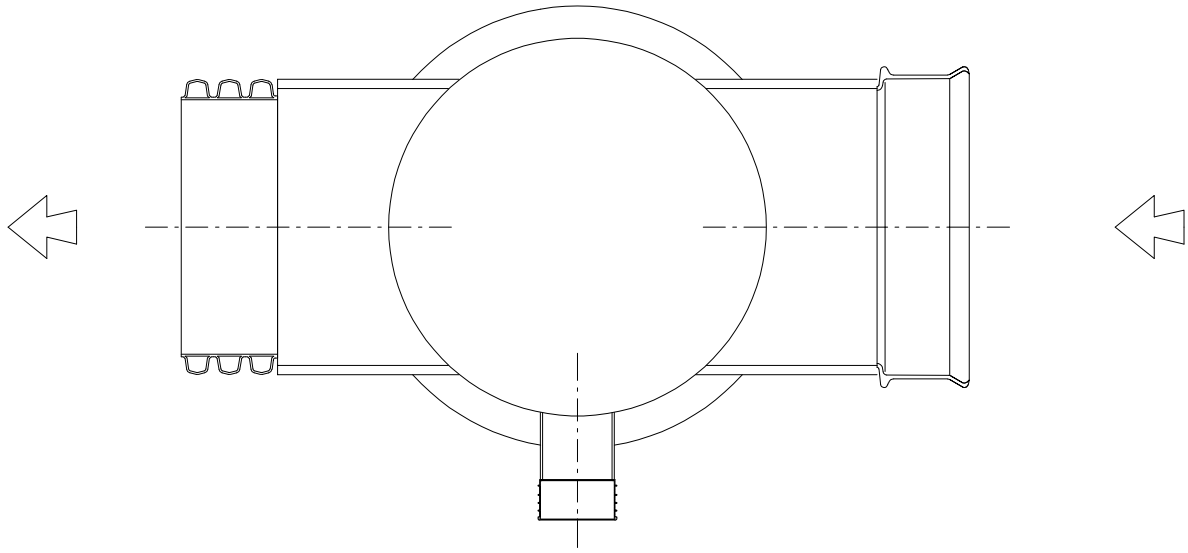

POLIECO GROUP	SHEET N°: SCHEDA N°:	rev. 00	*Pozzetto ricavato da tubo fondo piatto DN/OD 1200 per tubo corrugato DN/OD 800*
	DRAWING N°: DISEGNO N°:	D-011-Boldarino Pavoni Siziano	
	DRAWER: DISEGNATORE:	Simona Armanelli	
	CONTROLLED: CONTROLLATO:	Ing. Marco Battisti	
	DATE: DATA:	24/01/2023	

VIA ENRICO MATTEI, 49
25046 CAZZAGO SAN MARTINO BRESCIA ITALY
TEL. +39 030 7758911 FAX +39 030 7750845
e-mail: info@polieco.com web site: www.polieco.com

MATERIAL: MATERIALE:	/	UNIT: UNITA' DI MISURA:	mm

DRAWING OF INDUSTRIE POLIECO-MPB SRL PROPERTY.
ALL THE RIGHTS ARE RESERVED.
FORBIDDEN ANY KIND OF REPRODUCTION.

DISEGNO DI PROPRIETA' DELLA INDUSTRIE
POLIECO-MPB srl. TUTTI I DIRITTI SONO RISERVATI.
VIETATA LA RIPRODUZIONE SIA TOTALE CHE PARZIALE.

THE SIZE ABOVE MENTIONED COULD CHANGE WITHOUT NOTIFICATION

LE MISURE SOPRA RIPORTATE POSSONO VARIARE SENZA PREAVVISO

\\SRVDATI\Comuni\Ufficio Tecnico Tubi\Disegni offerte\Disegni offerte 2023\010-Boldarino Pavoni Siziano\D-011-Boldarino Pavoni Siziano.dwg

M2

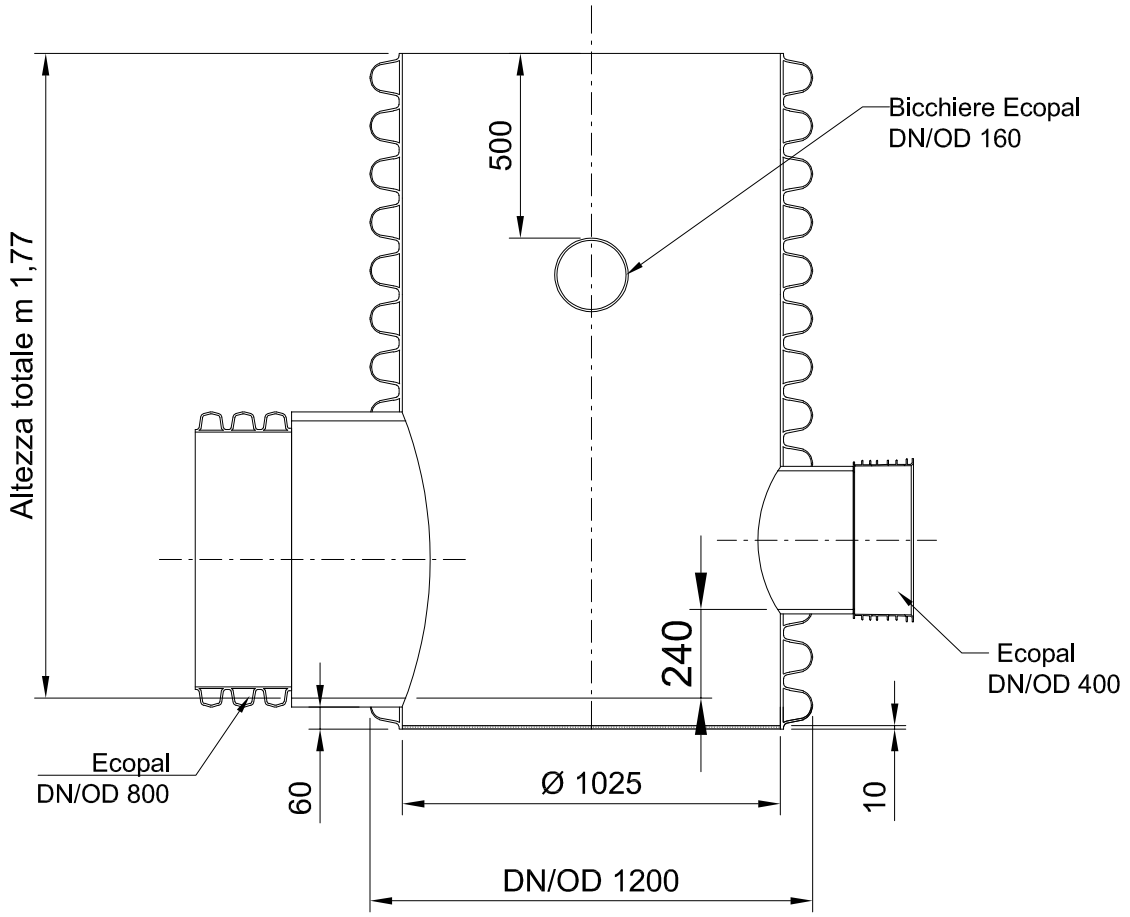

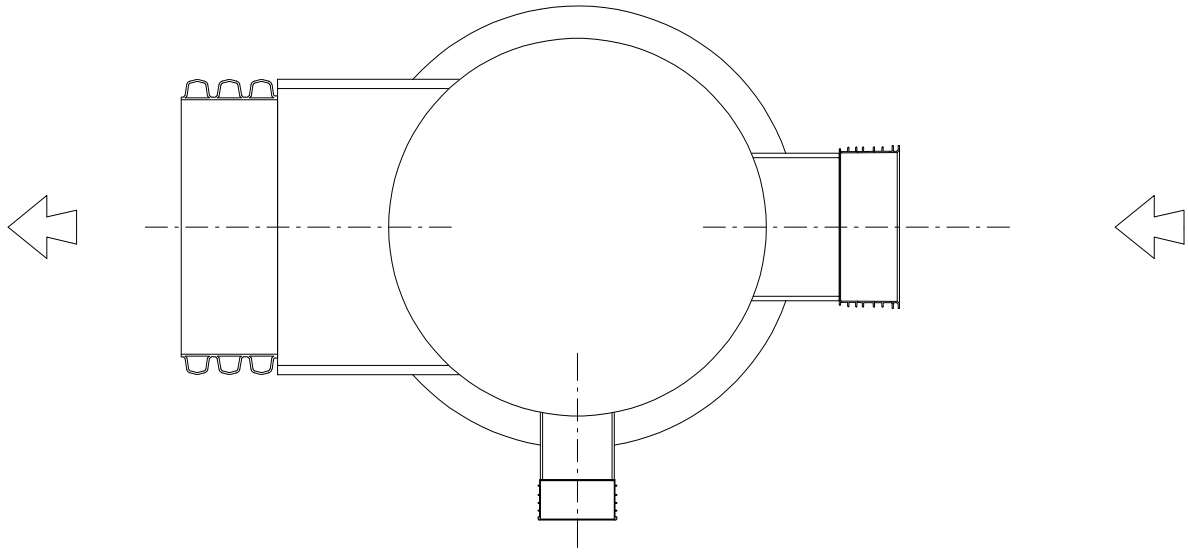

POLIECO GROUP

VIA ENRICO MATTEI, 49
25046 CAZZAGO SAN MARTINO BRESCIA ITALY
TEL. +39 030 7758911 FAX +39 030 7750845
e-mail: info@polieco.com web site: www.polieco.com

SHEET N°: SCHEDA N°:	rev. 00	*Pozzetto ricavato da tubo fondo piatto DN/OD 1200 per tubo corrugato DN/OD 800*	
DRAWING N°: DISEGNO N°:	D-011-Boldarino Pavoni Siziano		
DRAWER: DISEGNATORE:	Simona Armanelli		
CONTROLLED: CONTROLLATO:	Ing. Marco Battisti		
DATE: DATA:	24/01/2023		

MATERIAL: MATERIALE:	/	UNIT: UNITA' DI MISURA:	mm

DRAWING OF INDUSTRIE POLIECO-MPB SRL PROPERTY.
ALL THE RIGHTS ARE RESERVED.
FORBIDDEN ANY KIND OF REPRODUCTION.

DISEGNO DI PROPRIETA' DELLA INDUSTRIE
POLIECO-MPB srl. TUTTI I DIRITTI SONO RISERVATI.
VIETATA LA RIPRODUZIONE SIA TOTALE CHE PARZIALE.

THE SIZE ABOVE MENTIONED COULD CHANGE WITHOUT NOTIFICATION

LE MISURE SOPRA RIPORTATE POSSONO VARIARE SENZA PREAVVISO

\\SRVDATI\Comuni\Ufficio Tecnico Tubi\Disegni offerte\Disegni offerte 2023\010-Boldarino Pavoni Siziano\D-011-Boldarino Pavoni Siziano.dwg

M3

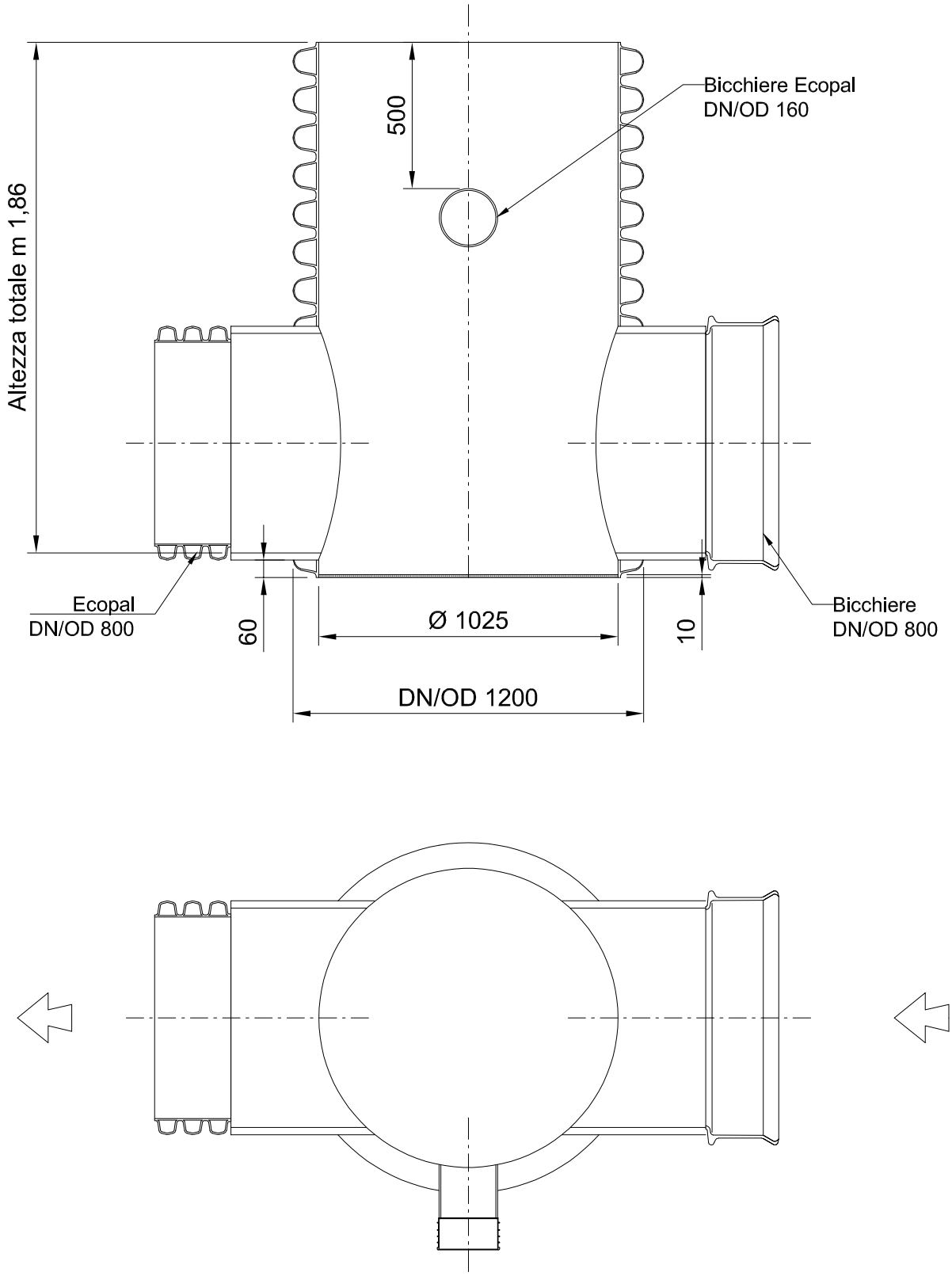

POLIECO GROUP

VIA ENRICO MATTEI, 49
25046 CAZZAGO SAN MARTINO BRESCIA ITALY
TEL. +39 030 7758911 FAX +39 030 7750845
e-mail: info@polieco.com web site: www.polieco.com

SHEET N°: SCHEDA N°:	rev. 00		
DRAWING N°: DISEGNO N°:	D-011-Boldarino Pavoni Siziano		
DRAWER: DISEGNATORE:	Simona Armanelli		
CONTROLLED: CONTROLLATO:	Ing. Marco Battisti		
DATE: DATA:	24/01/2023		

MATERIAL: MATERIALE:	/	UNIT: UNITA' DI MISURA:	mm

Pozzetto ricavato da tubo fondo piatto DN/OD 1200 per tubo corrugato DN/OD 800

DRAWING OF INDUSTRIE POLIECO-MPB SRL PROPERTY.
ALL THE RIGHTS ARE RESERVED.
FORBIDDEN ANY KIND OF REPRODUCTION.

DISEGNO DI PROPRIETA' DELLA INDUSTRIE
POLIECO-MPB srl. TUTTI I DIRITTI SONO RISERVATI.
VIETATA LA RIPRODUZIONE SIA TOTALE CHE PARZIALE.

THE SIZE ABOVE MENTIONED COULD CHANGE WITHOUT NOTIFICATION

LE MISURE SOPRA RIPORTATE POSSONO VARIARE SENZA PREAVVISO

\\SRVDATI\Comuni\Ufficio Tecnico Tubi\Disegni offerte\Disegni offerte 2023\010-Boldarino Pavoni Siziano\D-011-Boldarino Pavoni Siziano.dwg

M4

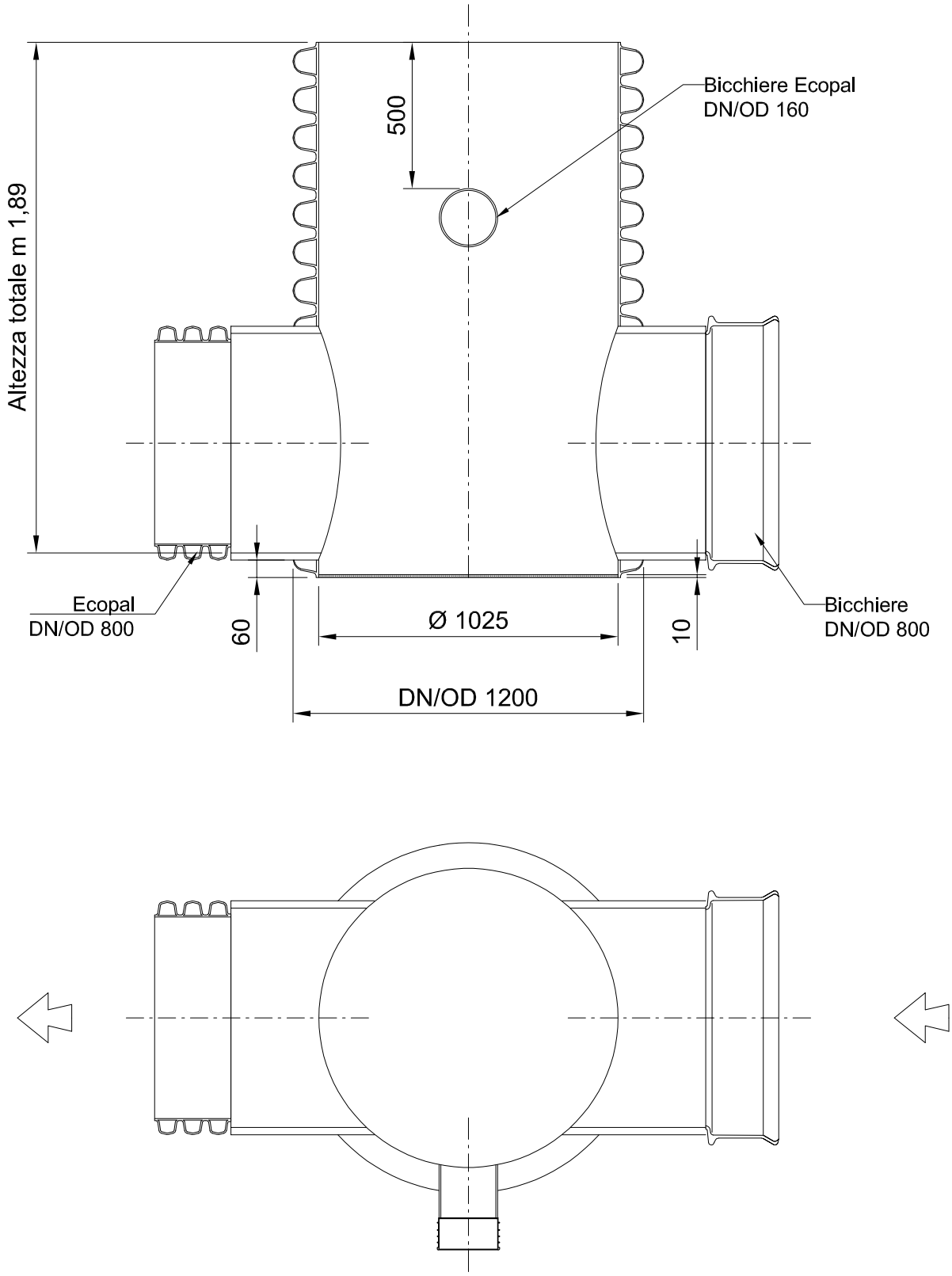

POLIECO GROUP

VIA ENRICO MATTEI, 49
25046 CAZZAGO SAN MARTINO BRESCIA ITALY
TEL. +39 030 7758911 FAX +39 030 7750845
e-mail: info@polieco.com web site: www.polieco.com

SHEET N°: SCHEDA N°:	rev. 00		
DRAWING N°: DISEGNO N°:	D-011-Boldarino Pavoni Siziano		
DRAWER: DISEGNATORE:	Simona Armanelli		
CONTROLLED: CONTROLLATO:	Ing. Marco Battisti		
DATE: DATA:	24/01/2023		

MATERIAL: MATERIALE:	/	UNIT: UNITA' DI MISURA:	mm

Pozzetto ricavato da tubo fondo piatto DN/OD 1200 per tubo corrugato DN/OD 800

DRAWING OF INDUSTRIE POLIECO-MPB SRL PROPERTY.
ALL THE RIGHTS ARE RESERVED.
FORBIDDEN ANY KIND OF REPRODUCTION.

DISEGNO DI PROPRIETA' DELLA INDUSTRIE
POLIECO-MPB srl. TUTTI I DIRITTI SONO RISERVATI.
VIETATA LA RIPRODUZIONE SIA TOTALE CHE PARZIALE.

THE SIZE ABOVE MENTIONED COULD CHANGE WITHOUT NOTIFICATION

LE MISURE SOPRA RIPORTATE POSSONO VARIARE SENZA PREAVVISO

\\SRVDATI\Comuni\Ufficio Tecnico Tubi\Disegni offerte\Disegni offerte 2023\010-Boldarino Pavoni Siziano\D-011-Boldarino Pavoni Siziano.dwg

M5

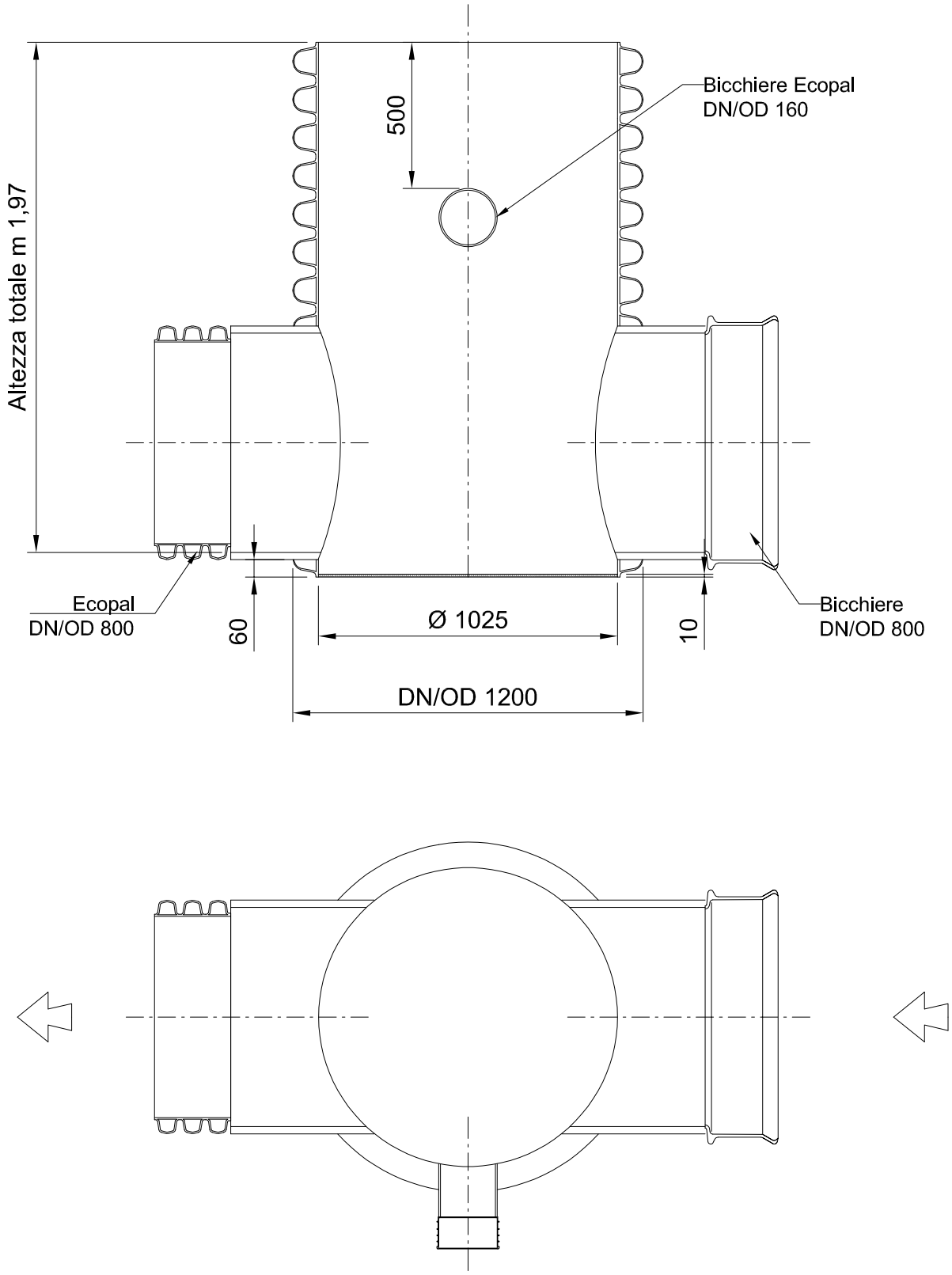

POLIECO GROUP

VIA ENRICO MATTEI, 49
25046 CAZZAGO SAN MARTINO BRESCIA ITALY
TEL. +39 030 7758911 FAX +39 030 7750845
e-mail: info@polieco.com web site: www.polieco.com

SHEET N°: SCHEDA N°:	rev. 00		
DRAWING N°: DISEGNO N°:	D-011-Boldarino Pavoni Siziano		
DRAWER: DISEGNATORE:	Simona Armanelli		
CONTROLLED: CONTROLLATO:	Ing. Marco Battisti		
DATE: DATA:	24/01/2023		

MATERIAL: MATERIALE:	/	UNIT: UNITA' DI MISURA:	mm

Pozzetto ricavato da tubo fondo piatto DN/OD 1200 per tubo corrugato DN/OD 800

DRAWING OF INDUSTRIE POLIECO-MPB SRL PROPERTY.
ALL THE RIGHTS ARE RESERVED.
FORBIDDEN ANY KIND OF REPRODUCTION.

DISEGNO DI PROPRIETA' DELLA INDUSTRIE
POLIECO-MPB srl. TUTTI I DIRITTI SONO RISERVATI.
VIETATA LA RIPRODUZIONE SIA TOTALE CHE PARZIALE.

THE SIZE ABOVE MENTIONED COULD CHANGE WITHOUT NOTIFICATION

LE MISURE SOPRA RIPORTATE POSSONO VARIARE SENZA PREAVVISO

\\SRVDATI\Comuni\Ufficio Tecnico Tubi\Disegni offerte\Disegni offerte 2023\010-Boldarino Pavoni Siziano\D-011-Boldarino Pavoni Siziano.dwg

M6

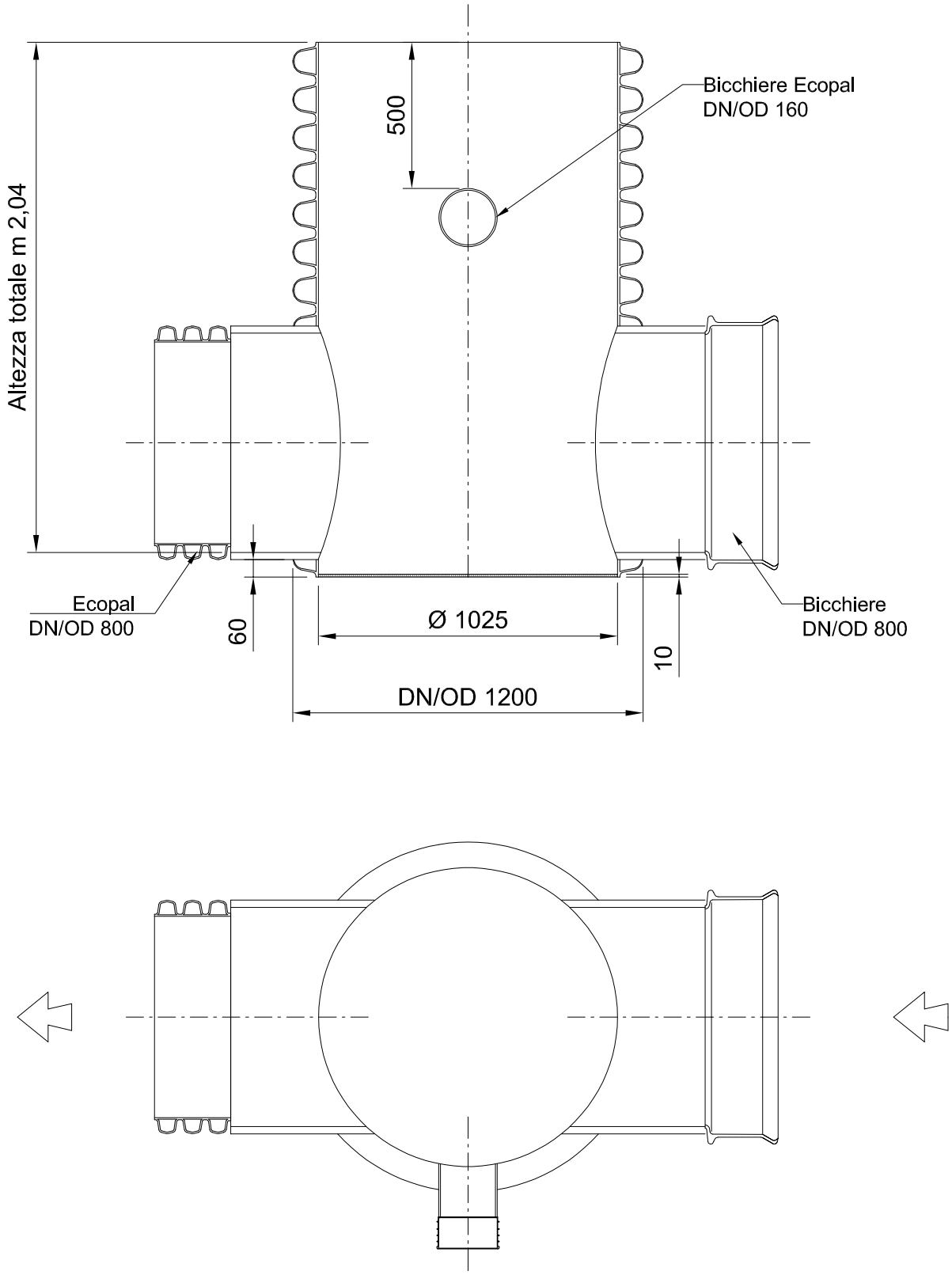

POLIECO GROUP

VIA ENRICO MATTEI, 49
25046 CAZZAGO SAN MARTINO BRESCIA ITALY
TEL. +39 030 7758911 FAX +39 030 7750845
e-mail: info@polieco.com web site: www.polieco.com

SHEET N°: SCHEDA N°:	rev. 00		
DRAWING N°: DISEGNO N°:	D-011-Boldarino Pavoni Siziano		
DRAWER: DISEGNATORE:	Simona Armanelli		
CONTROLLED: CONTROLLATO:	Ing. Marco Battisti		
DATE: DATA:	24/01/2023		

MATERIAL: MATERIALE:	/	UNIT: UNITA' DI MISURA:	mm

Pozzetto ricavato da tubo fondo piatto DN/OD 1200 per tubo corrugato DN/OD 800

DRAWING OF INDUSTRIE POLIECO-MPB SRL PROPERTY.
ALL THE RIGHTS ARE RESERVED.
FORBIDDEN ANY KIND OF REPRODUCTION.

DISEGNO DI PROPRIETA' DELLA INDUSTRIE
POLIECO-MPB srl. TUTTI I DIRITTI SONO RISERVATI.
VIETATA LA RIPRODUZIONE SIA TOTALE CHE PARZIALE.

THE SIZE ABOVE MENTIONED COULD CHANGE WITHOUT NOTIFICATION

LE MISURE SOPRA RIPORTATE POSSONO VARIARE SENZA PREAVVISO

\\SRVDATI\Comuni\Ufficio Tecnico Tubi\Disegni offerte\Disegni offerte 2023\010-Boldarino Pavoni Siziano\D-011-Boldarino Pavoni Siziano.dwg

M10

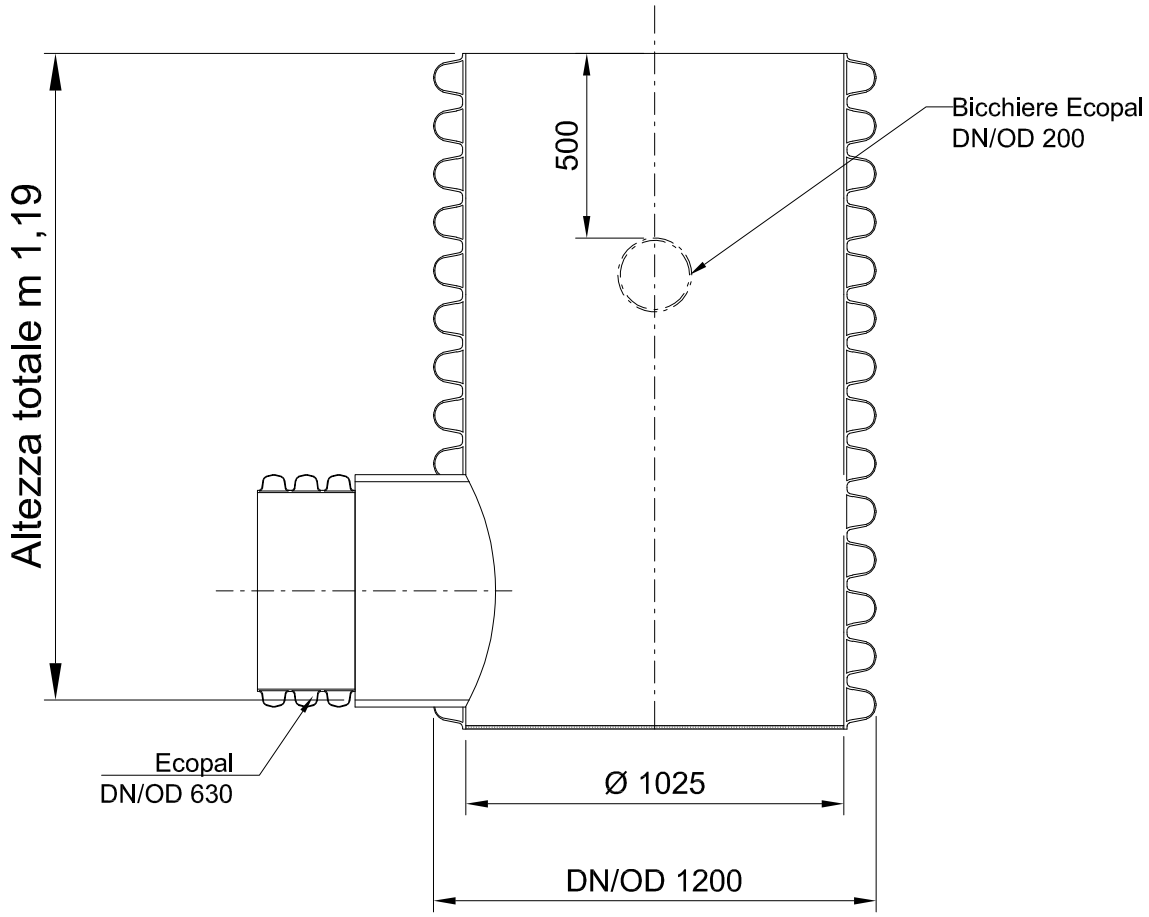

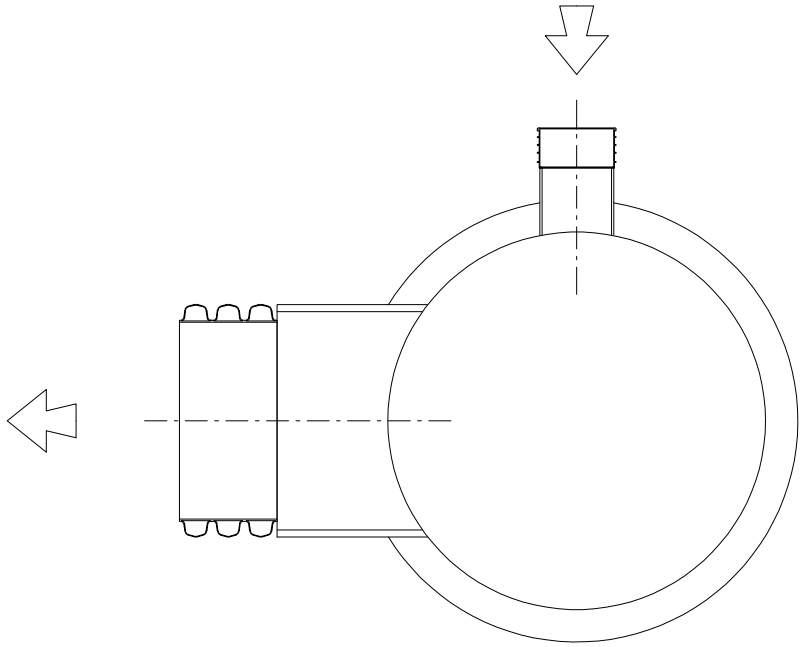

POLIECO GROUP	SHEET N°: SCHEDA N°:	rev. 00	*Pozzetto ricavato da tubo fondo piatto DN/OD 1200 per tubo corrugato DN/OD 630*
	DRAWING N°: DISEGNO N°:	D-011-Boldarino Pavoni Siziano	
	DRAWER: DISEGNATORE:	Simona Armanelli	
	CONTROLLED: CONTROLLATO:	Ing. Marco Battisti	
MATERIAL: MATERIALE: /	UNIT: UNITA' DI MISURA: mm	DATE: DATA:	24/01/2023

VIA ENRICO MATTEI, 49
25046 CAZZAGO SAN MARTINO BRESCIA ITALY
TEL. +39 030 7758911 FAX +39 030 7750845
e-mail: info@polieco.com web site: www.polieco.com

DRAWING OF INDUSTRIE POLIECO-MPB SRL PROPERTY.
ALL THE RIGHTS ARE RESERVED.
FORBIDDEN ANY KIND OF REPRODUCTION.

DISEGNO DI PROPRIETA' DELLA INDUSTRIE
POLIECO-MPB srl. TUTTI I DIRITTI SONO RISERVATI.
VIETATA LA RIPRODUZIONE SIA TOTALE CHE PARZIALE.

THE SIZE ABOVE MENTIONED COULD CHANGE WITHOUT NOTIFICATION

LE MISURE SOPRA RIPORTATE POSSONO VARIARE SENZA PREAVVISO

\\SRVDATI\Comuni\Ufficio Tecnico Tubi\Disegni offerte\Disegni offerte 2023\010-Boldarino Pavoni Siziano\D-011-Boldarino Pavoni Siziano.dwg

M11

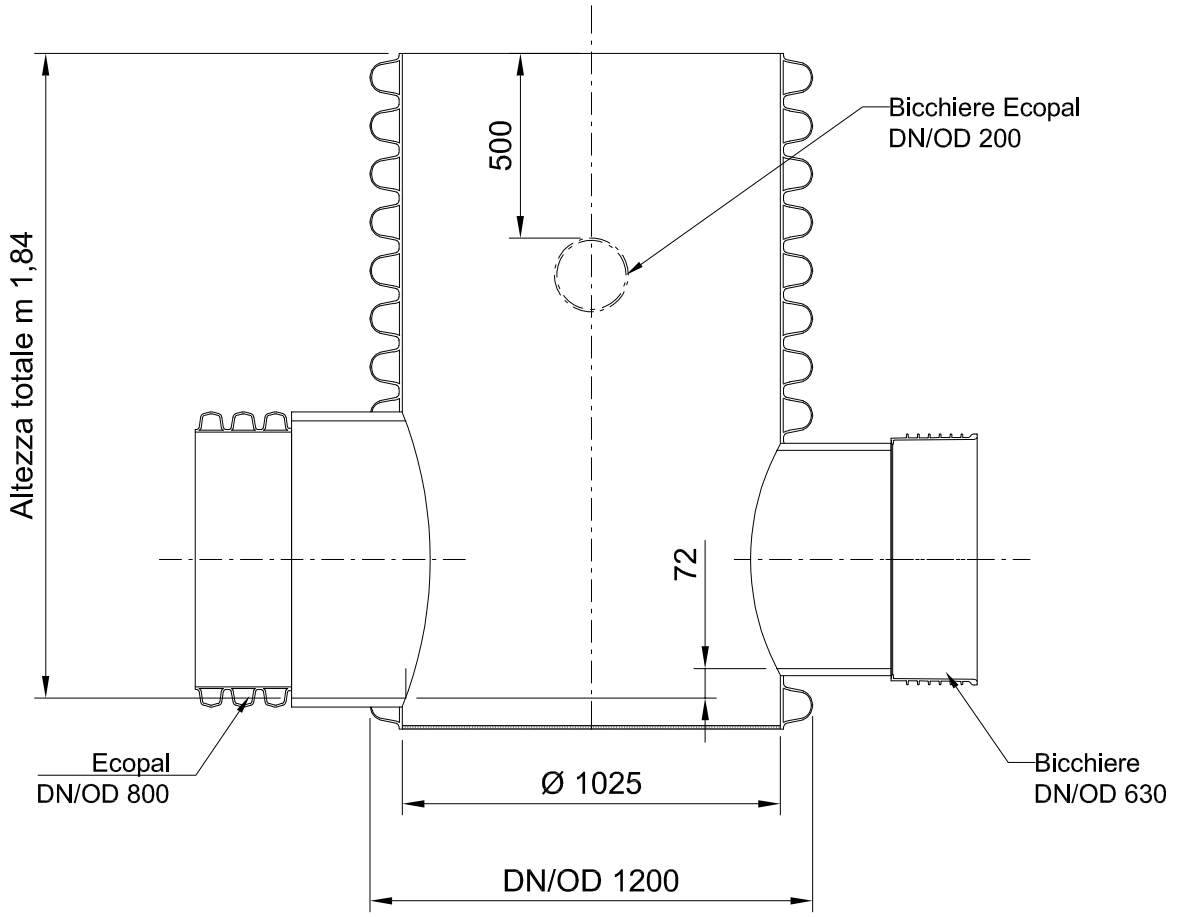

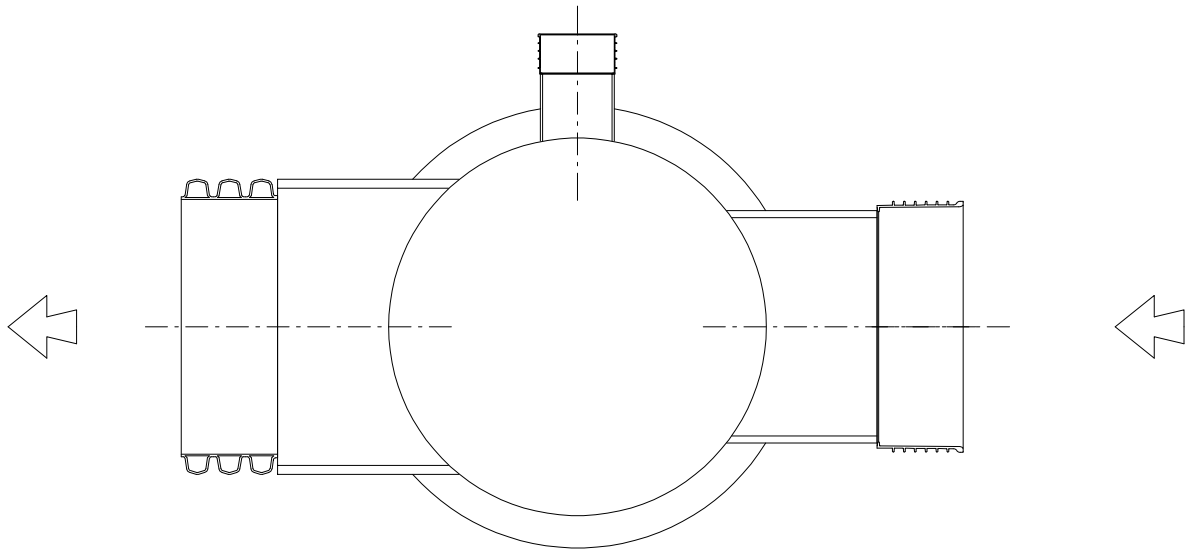

POLIECO GROUP

VIA ENRICO MATTEI, 49
25046 CAZZAGO SAN MARTINO BRESCIA ITALY
TEL. +39 030 7758911 FAX +39 030 7750845
e-mail: info@polieco.com web site: www.polieco.com

SHEET N°: SCHEDA N°:	rev. 00		
DRAWING N°: DISEGNO N°:	D-011-Boldarino Pavoni Siziano		
DRAWER: DISEGNATORE:	Simona Armanelli		
CONTROLLED: CONTROLLATO:	Ing. Marco Battisti		
DATE: DATA:	24/01/2023		

MATERIAL: MATERIALE:	/	UNIT: UNITA' DI MISURA:	mm

Pozzetto ricavato da tubo fondo piatto DN/OD 1200 per tubo corrugato DN/OD 800

DRAWING OF INDUSTRIE POLIECO-MPB SRL PROPERTY.
ALL THE RIGHTS ARE RESERVED.
FORBIDDEN ANY KIND OF REPRODUCTION.

DISEGNO DI PROPRIETA' DELLA INDUSTRIE
POLIECO-MPB srl. TUTTI I DIRITTI SONO RISERVATI.
VIETATA LA RIPRODUZIONE SIA TOTALE CHE PARZIALE.

THE SIZE ABOVE MENTIONED COULD CHANGE WITHOUT NOTIFICATION

LE MISURE SOPRA RIPORTATE POSSONO VARIARE SENZA PREAVVISO

\\SRVDATI\Comuni\Ufficio Tecnico Tubi\Disegni offerte\Disegni offerte 2023\010-Boldarino Pavoni Siziano\D-011-Boldarino Pavoni Siziano.dwg

M12

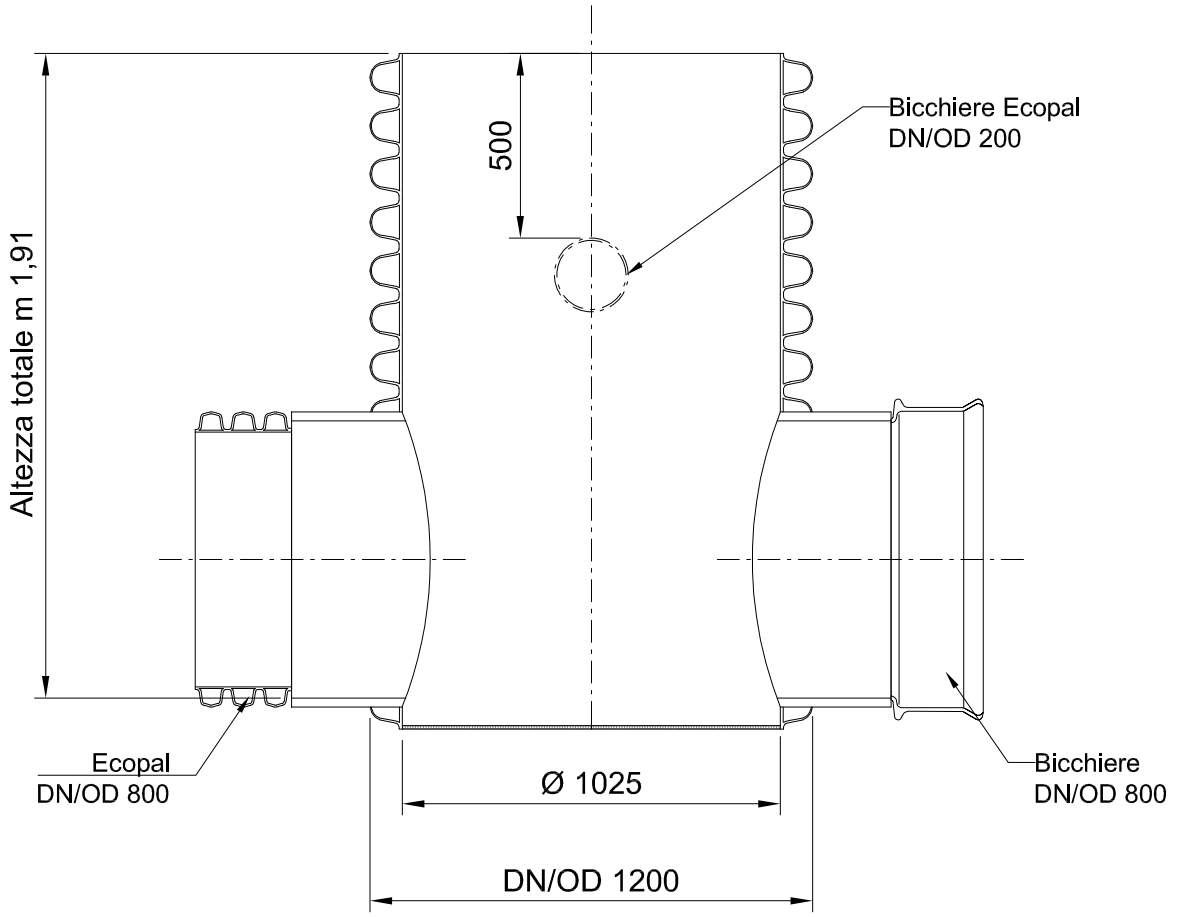

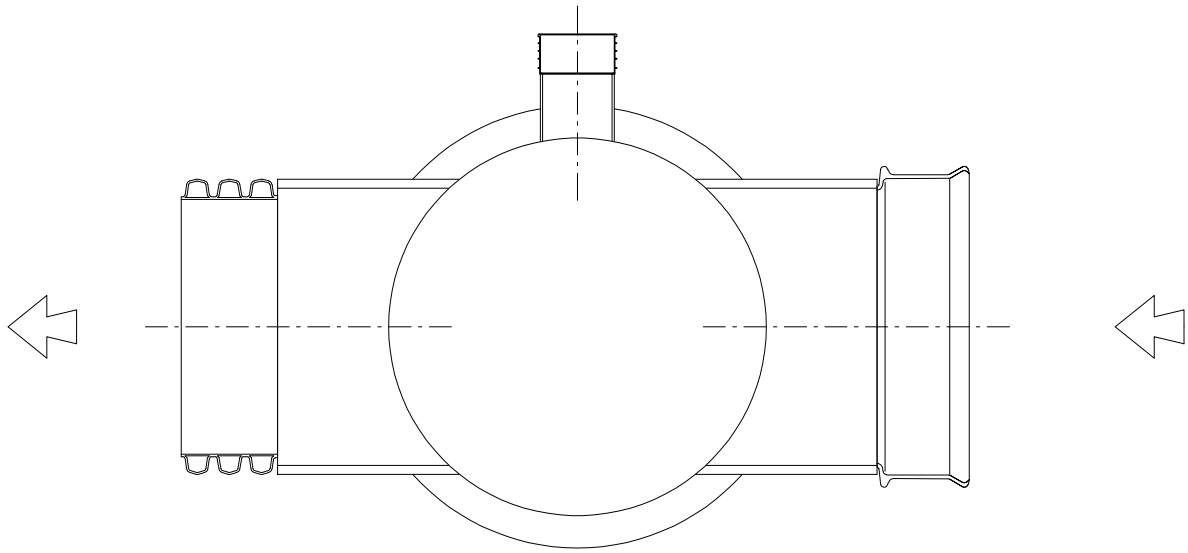

POLIECO GROUP

VIA ENRICO MATTEI, 49
25046 CAZZAGO SAN MARTINO BRESCIA ITALY
TEL. +39 030 7758911 FAX +39 030 7750845
e-mail: info@polieco.com web site: www.polieco.com

SHEET N°: SCHEDA N°:	rev. 00	Pozzetto ricavato da tubo fondo piatto DN/OD 1200 per tubo corrugato DN/OD 800	
DRAWING N°: DISEGNO N°:	D-011-Boldarino Pavoni Siziano		
DRAWER: DISEGNATORE:	Simona Armanelli		
CONTROLLED: CONTROLLATO:	Ing. Marco Battisti		
DATE: DATA:	24/01/2023		

MATERIAL: MATERIALE:	/	UNIT: UNITA' DI MISURA:	mm

DRAWING OF INDUSTRIE POLIECO-MPB SRL PROPERTY.
ALL THE RIGHTS ARE RESERVED.
FORBIDDEN ANY KIND OF REPRODUCTION.

DISEGNO DI PROPRIETA' DELLA INDUSTRIE
POLIECO-MPB srl. TUTTI I DIRITTI SONO RISERVATI.
VIETATA LA RIPRODUZIONE SIA TOTALE CHE PARZIALE.

THE SIZE ABOVE MENTIONED COULD CHANGE WITHOUT NOTIFICATION

LE MISURE SOPRA RIPORTATE POSSONO VARIARE SENZA PREAVVISO

\\SRVDATI\Comuni\Ufficio Tecnico Tubi\Disegni offerte\Disegni offerte 2023\010-Boldarino Pavoni Siziano\D-011-Boldarino Pavoni Siziano.dwg

M13

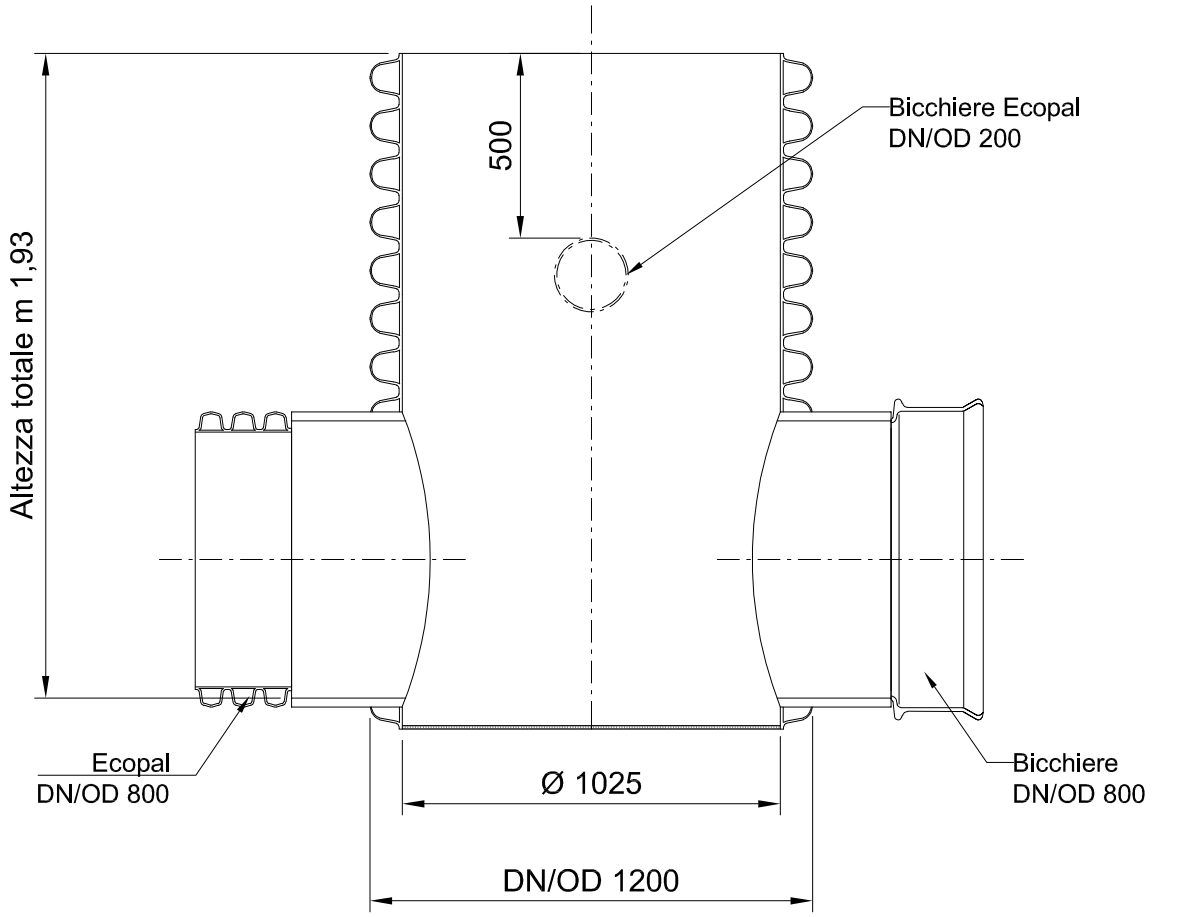

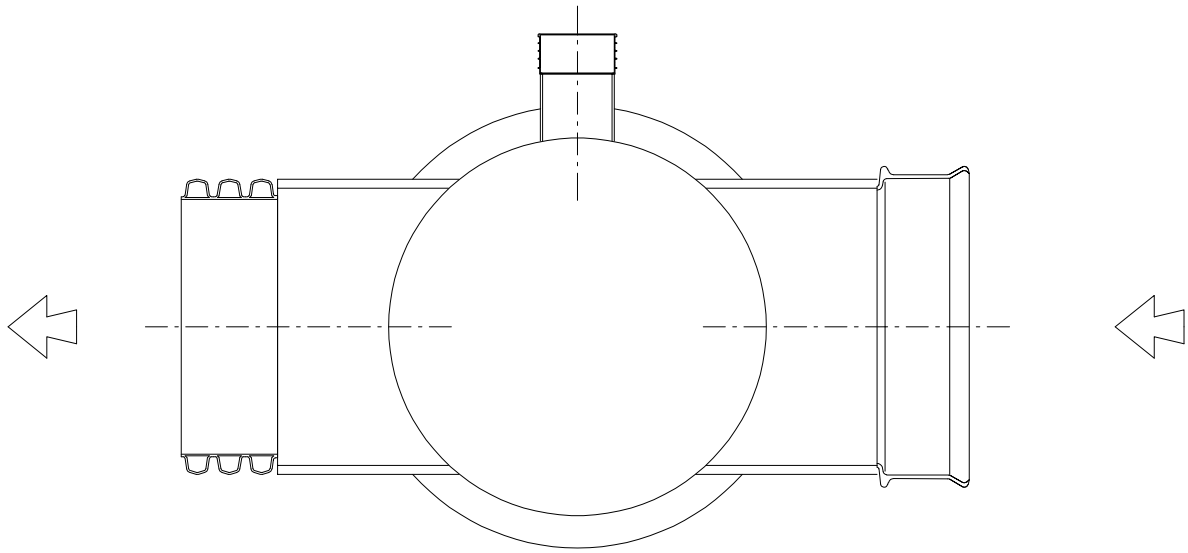

POLIECO GROUP	SHEET N°: SCHEDA N°:	rev. 00	*Pozzetto ricavato da tubo fondo piatto DN/OD 1200 per tubo corrugato DN/OD 800*
	DRAWING N°: DISEGNO N°:	D-011-Boldarino Pavoni Siziano	
	DRAWER: DISEGNATORE:	Simona Armanelli	
	CONTROLLED: CONTROLLATO:	Ing. Marco Battisti	
MATERIAL: MATERIALE: /	UNIT: UNITA' DI MISURA: mm	DATE: DATA:	24/01/2023

VIA ENRICO MATTEI, 49
25046 CAZZAGO SAN MARTINO BRESCIA ITALY
TEL. +39 030 7758911 FAX +39 030 7750845
e-mail: info@polieco.com web site: www.polieco.com

DRAWING OF INDUSTRIE POLIECO-MPB SRL PROPERTY.
ALL THE RIGHTS ARE RESERVED.
FORBIDDEN ANY KIND OF REPRODUCTION.

DISEGNO DI PROPRIETA' DELLA INDUSTRIE
POLIECO-MPB srl. TUTTI I DIRITTI SONO RISERVATI.
VIETATA LA RIPRODUZIONE SIA TOTALE CHE PARZIALE.

THE SIZE ABOVE MENTIONED COULD CHANGE WITHOUT NOTIFICATION

LE MISURE SOPRA RIPORTATE POSSONO VARIARE SENZA PREAVVISO

\\SRVDATI\Comuni\Ufficio Tecnico Tubi\Disegni offerte\Disegni offerte 2023\010-Boldarino Pavoni Siziano\D-011-Boldarino Pavoni Siziano.dwg

M14

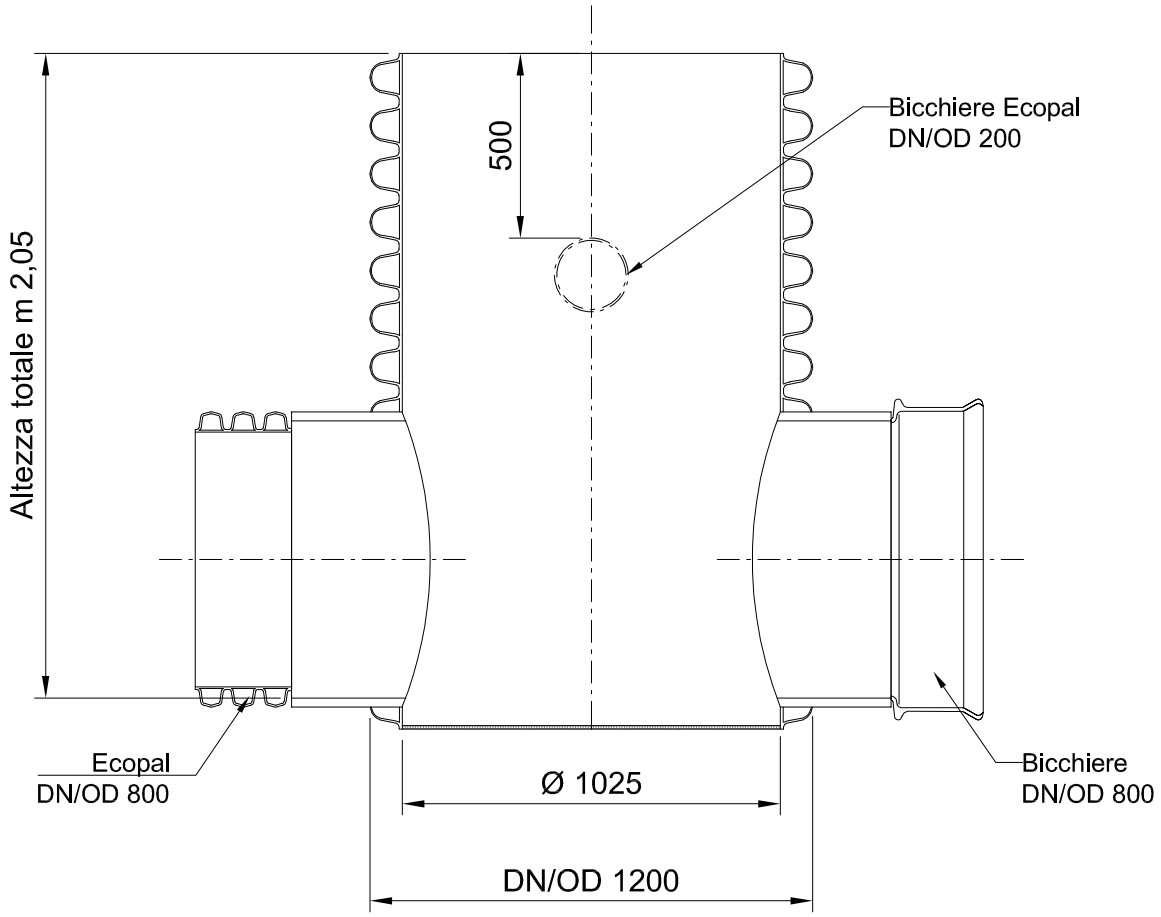

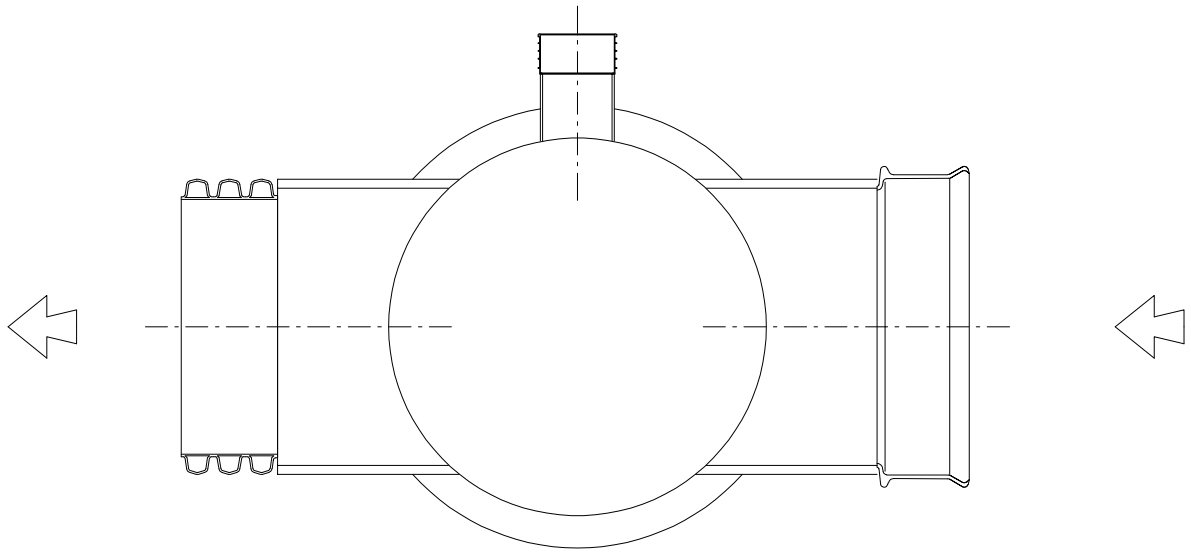

POLIECO GROUP

VIA ENRICO MATTEI, 49
25046 CAZZAGO SAN MARTINO BRESCIA ITALY
TEL. +39 030 7758911 FAX +39 030 7750845
e-mail: info@polieco.com web site: www.polieco.com

SHEET N°: SCHEDA N°:	rev. 00	Pozzetto ricavato da tubo fondo piatto DN/OD 1200 per tubo corrugato DN/OD 800	
DRAWING N°: DISEGNO N°:	D-011-Boldarino Pavoni Siziano		
DRAWER: DISEGNATORE:	Simona Armanelli		
CONTROLLED: CONTROLLATO:	Ing. Marco Battisti		
DATE: DATA:	24/01/2023		

MATERIAL: MATERIALE:	/	UNIT: UNITA' DI MISURA:	mm

DRAWING OF INDUSTRIE POLIECO-MPB SRL PROPERTY.
ALL THE RIGHTS ARE RESERVED.
FORBIDDEN ANY KIND OF REPRODUCTION.

DISEGNO DI PROPRIETA' DELLA INDUSTRIE
POLIECO-MPB srl. TUTTI I DIRITTI SONO RISERVATI.
VIETATA LA RIPRODUZIONE SIA TOTALE CHE PARZIALE.

THE SIZE ABOVE MENTIONED COULD CHANGE WITHOUT NOTIFICATION

LE MISURE SOPRA RIPORTATE POSSONO VARIARE SENZA PREAVVISO

\\SRVDATI\Comuni\Ufficio Tecnico Tubi\Disegni offerte\Disegni offerte 2023\010-Boldarino Pavoni Siziano\D-011-Boldarino Pavoni Siziano.dwg

M15

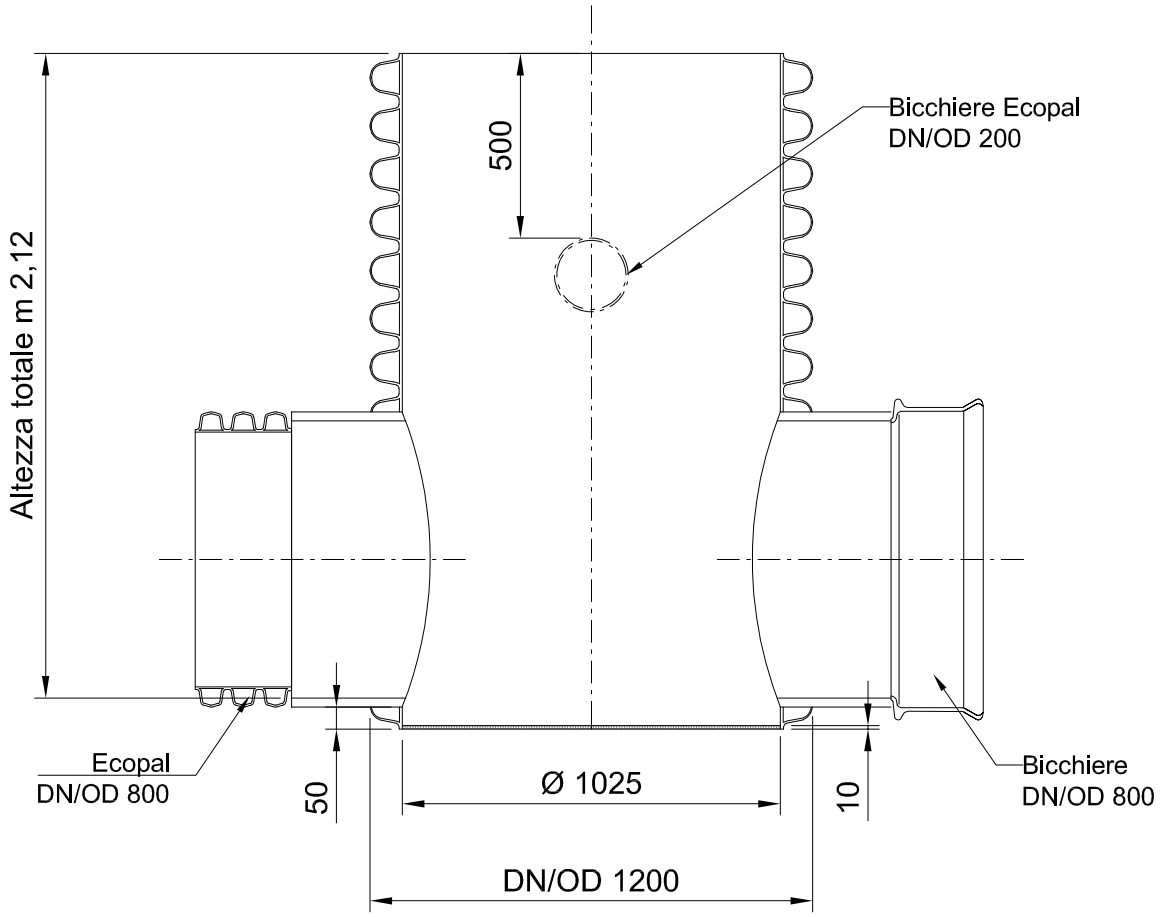

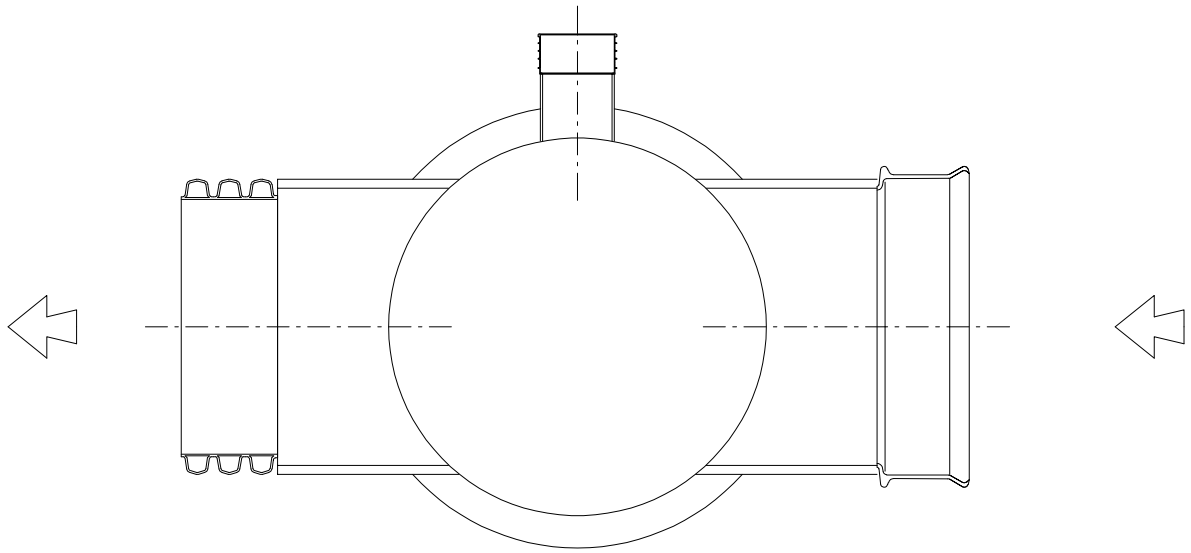

POLIECO GROUP

VIA ENRICO MATTEI, 49
25046 CAZZAGO SAN MARTINO BRESCIA ITALY
TEL. +39 030 7758911 FAX +39 030 7750845
e-mail: info@polieco.com web site: www.polieco.com

SHEET N°: SCHEDA N°:	rev. 00	*Pozzetto ricavato da tubo fondo piatto DN/OD 1200 per tubo corrugato DN/OD 800*	
DRAWING N°: DISEGNO N°:	D-011-Boldarino Pavoni Siziano		
DRAWER: DISEGNATORE:	Simona Armanelli		
CONTROLLED: CONTROLLATO:	Ing. Marco Battisti		
DATE: DATA:	24/01/2023		

MATERIAL: MATERIALE:	/	UNIT: UNITA' DI MISURA:	mm

DRAWING OF INDUSTRIE POLIECO-MPB SRL PROPERTY.
ALL THE RIGHTS ARE RESERVED.
FORBIDDEN ANY KIND OF REPRODUCTION.

DISEGNO DI PROPRIETA' DELLA INDUSTRIE
POLIECO-MPB srl. TUTTI I DIRITTI SONO RISERVATI.
VIETATA LA RIPRODUZIONE SIA TOTALE CHE PARZIALE.

THE SIZE ABOVE MENTIONED COULD CHANGE WITHOUT NOTIFICATION

LE MISURE SOPRA RIPORTATE POSSONO VARIARE SENZA PREAVVISO

\\SRVDATI\Comuni\Ufficio Tecnico Tubi\Disegni offerte\Disegni offerte 2023\010-Boldarino Pavoni Siziano\D-011-Boldarino Pavoni Siziano.dwg

M15/1

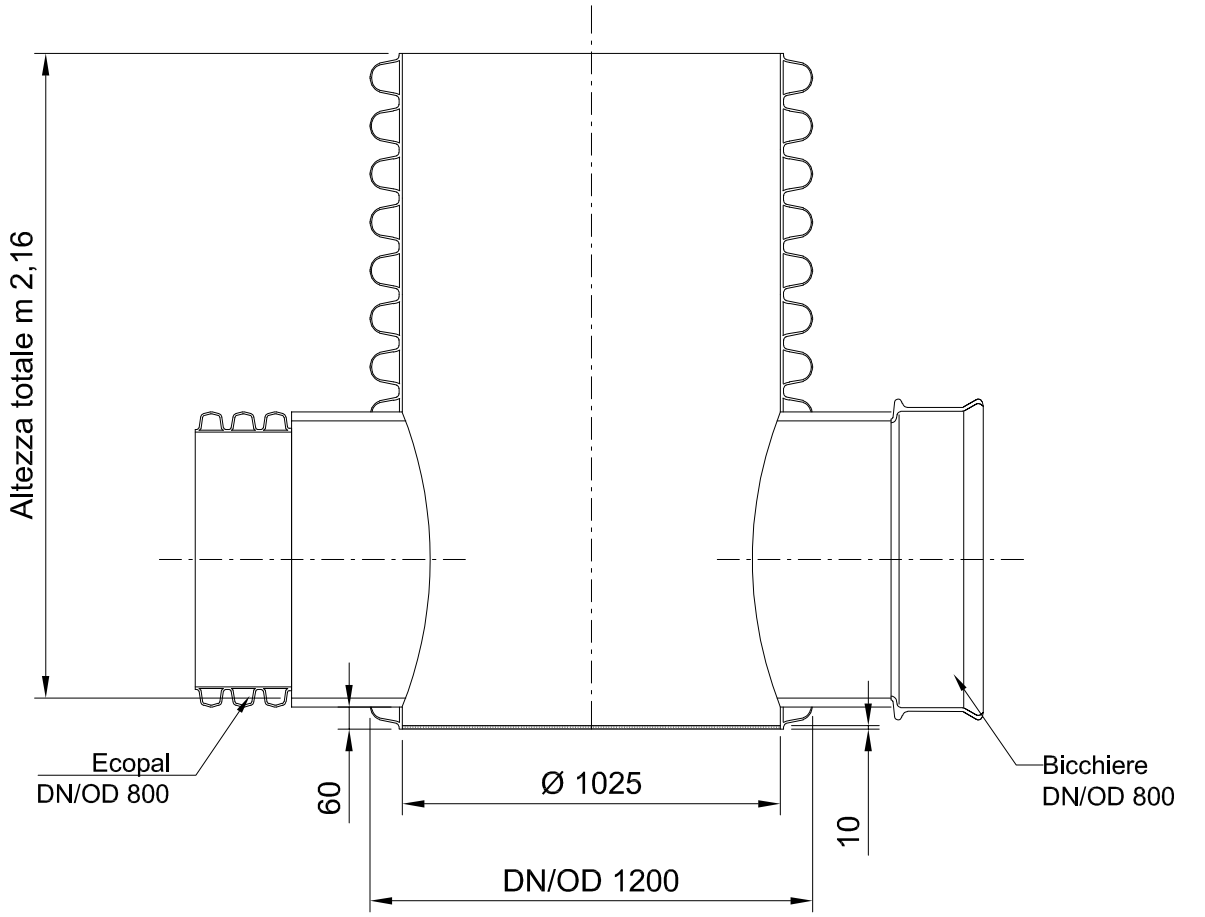

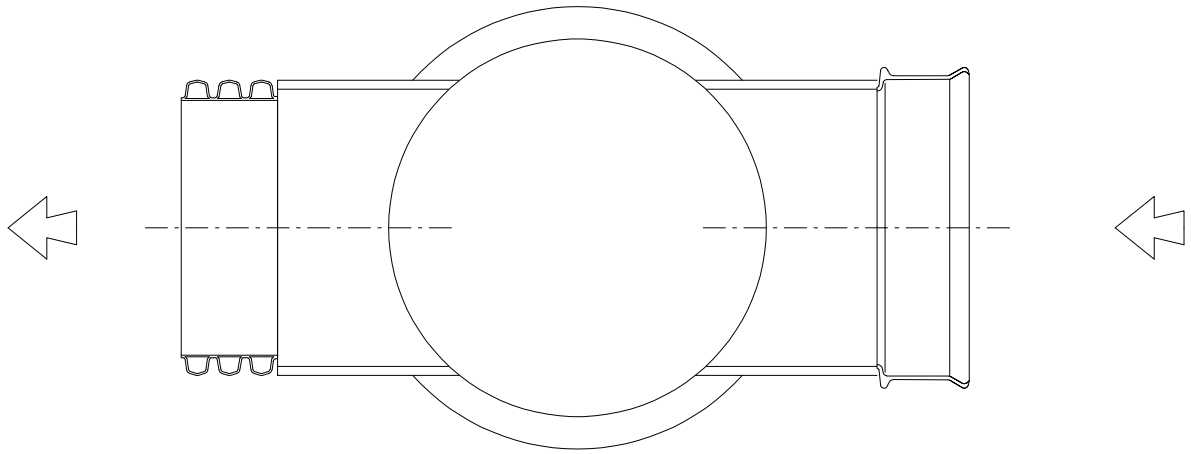

POLIECO GROUP	SHEET N°: SCHEDA N°:	rev. 00	*Pozzetto ricavato da tubo fondo piatto DN/OD 1200 per tubo corrugato DN/OD 800*
	DRAWING N°: DISEGNO N°:	D-011-Boldarino Pavoni Siziano	
	DRAWER: DISEGNATORE:	Simona Armanelli	
	CONTROLLED: CONTROLLATO:	Ing. Marco Battisti	
MATERIAL: MATERIALE: /	UNIT: UNITA' DI MISURA: mm	DATE: DATA:	24/01/2023

VIA ENRICO MATTEI, 49
25046 CAZZAGO SAN MARTINO BRESCIA ITALY
TEL. +39 030 7758911 FAX +39 030 7750845
e-mail: info@polieco.com web site: www.polieco.com

DRAWING OF INDUSTRIE POLIECO-MPB SRL PROPERTY.
ALL THE RIGHTS ARE RESERVED.
FORBIDDEN ANY KIND OF REPRODUCTION.

DISEGNO DI PROPRIETA' DELLA INDUSTRIE
POLIECO-MPB srl. TUTTI I DIRITTI SONO RISERVATI.
VIETATA LA RIPRODUZIONE SIA TOTALE CHE PARZIALE.

THE SIZE ABOVE MENTIONED COULD CHANGE WITHOUT NOTIFICATION

LE MISURE SOPRA RIPORTATE POSSONO VARIARE SENZA PREAVVISO

\\SRVDATI\Comuni\Ufficio Tecnico Tubi\Disegni offerte\Disegni offerte 2023\010-Boldarino Pavoni Siziano\D-011-Boldarino Pavoni Siziano.dwg

M15/2

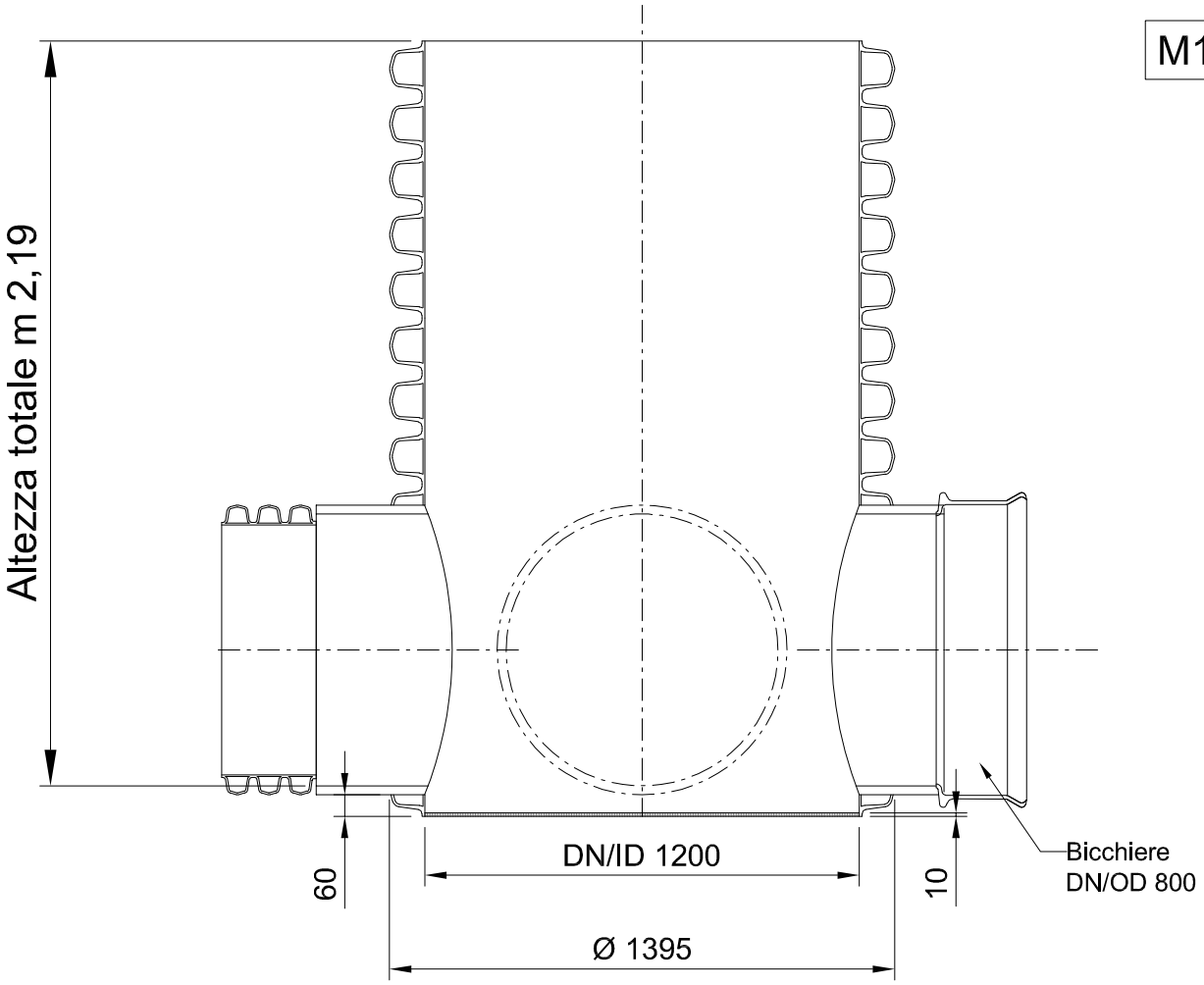

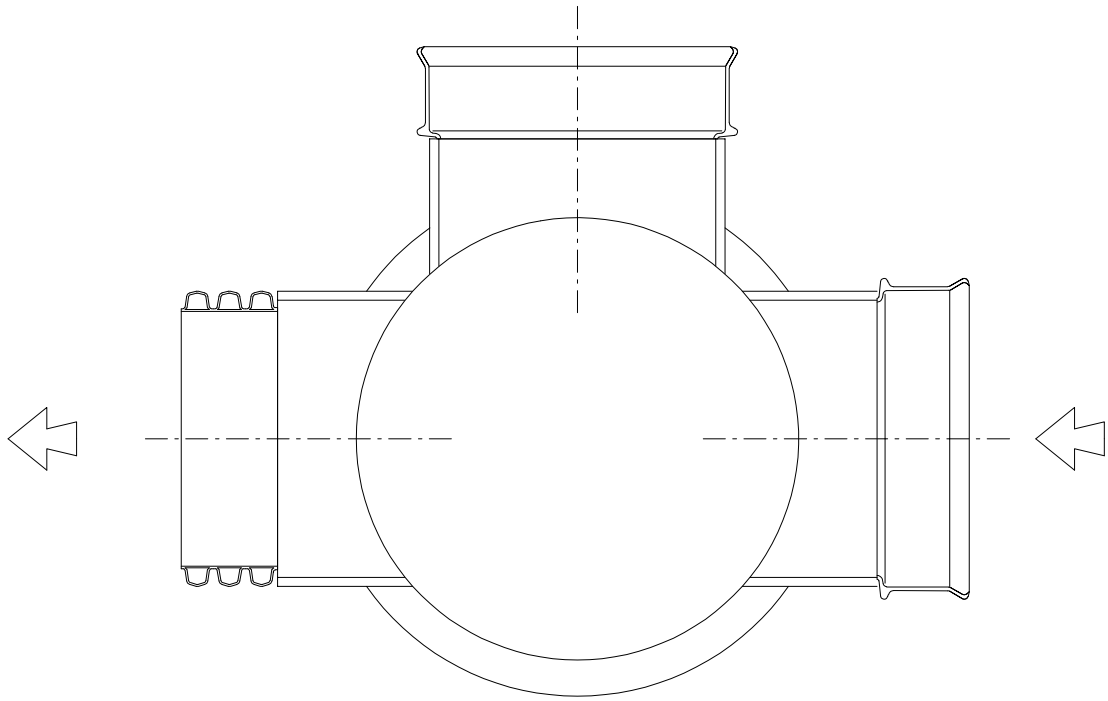

POLIECO GROUP	SHEET N°: SCHEDA N°:	rev. 00	*Pozzetto ricavato da tubo fondo piatto DN/ID 1200 per tubo corrugato DN/OD 800*
	DRAWING N°: DISEGNO N°:	D-011-Boldarino Pavoni Siziano	
	DRAWER: DISEGNATORE:	Simona Armanelli	
	CONTROLLED: CONTROLLATO:	Ing. Marco Battisti	
MATERIAL: MATERIALE: /	UNIT: UNITA' DI MISURA: mm	DATE: DATA:	24/01/2023

VIA ENRICO MATTEI, 49
25046 CAZZAGO SAN MARTINO BRESCIA ITALY
TEL. +39 030 7758911 FAX +39 030 7750845
e-mail: info@polieco.com web site: www.polieco.com

DRAWING OF INDUSTRIE POLIECO-MPB SRL PROPERTY.
ALL THE RIGHTS ARE RESERVED.
FORBIDDEN ANY KIND OF REPRODUCTION.

DISEGNO DI PROPRIETA' DELLA INDUSTRIE
POLIECO-MPB srl. TUTTI I DIRITTI SONO RISERVATI.
VIETATA LA RIPRODUZIONE SIA TOTALE CHE PARZIALE.

THE SIZE ABOVE MENTIONED COULD CHANGE WITHOUT NOTIFICATION

LE MISURE SOPRA RIPORTATE POSSONO VARIARE SENZA PREAVVISO

\\SRVDATI\Comuni\Ufficio Tecnico Tubi\Disegni offerte\Disegni offerte 2023\010-Boldarino Pavoni Siziano\D-011-Boldarino Pavoni Siziano.dwg